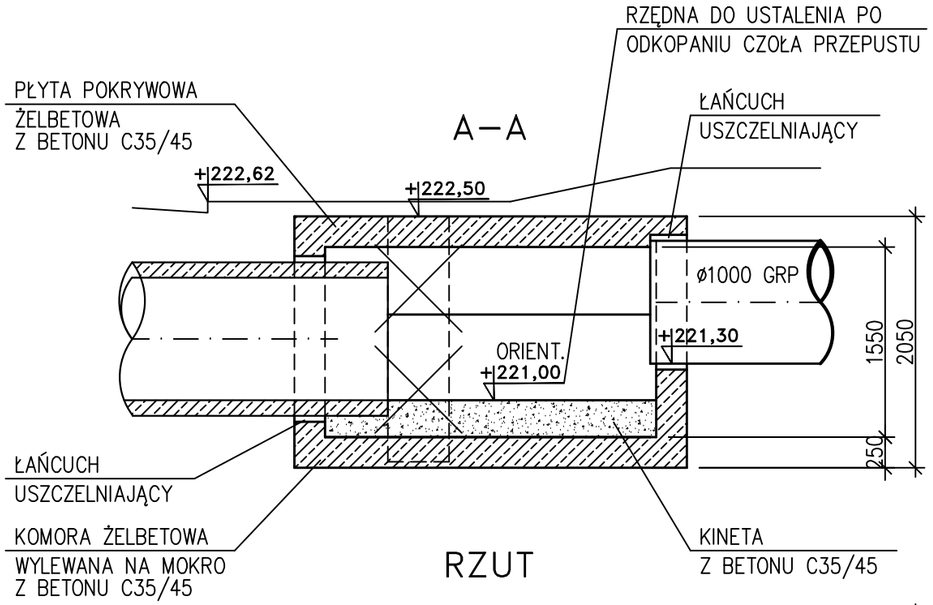

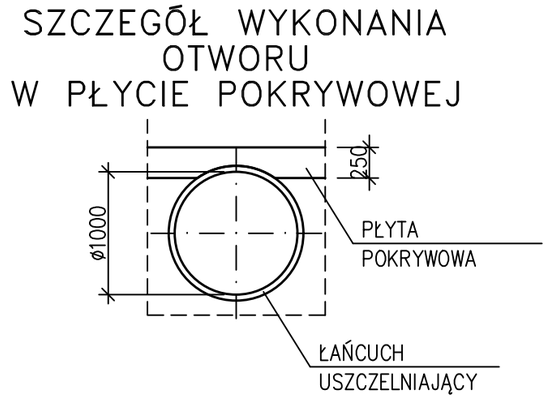

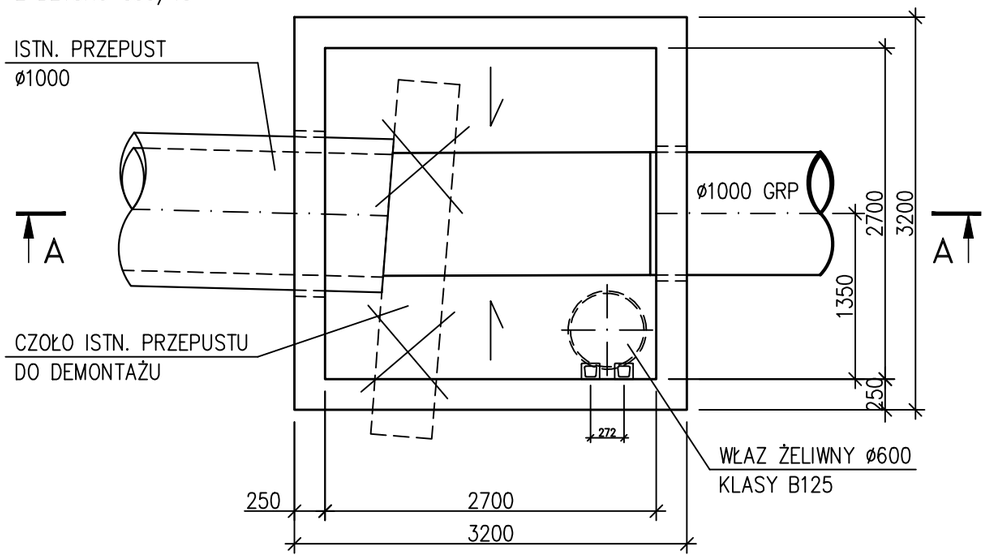

SCHEMAT WYKONANIA KOMORY:

– wykonać wykop uwzględniając grubość płyty dennej i 10 cm warstwy betonu klasy B15 (C12/15).
W trakcie wykonywania wykopu należy w miarę postępu
Następnie wylać dno komory betonem B35 (C30/37).
– wykonać zbrojenie i szalunek ścian komory.
Wylać ściany komory betonem C35/45, przestrzeń między projektowanym kanałem a otworem w ścianie komory uszczelnić łańcuchem uszczelniającym.
– wylać kinetę do 3/4 wysokości kolektora.
– wykonać zbrojenie płyty pokrywowej pozostawiając otwór na właz rewizyjny. Zabudować właz Dn 600 mm klasy B125 wg PN–EN 124:2000.
– powierzchnie stykające się z gruntem należy zaizolować materiałem bitumicznym posiadającym aprobatę techniczną
– wykop zasypać zgodnie z opisem technicznym.
– powierzchnię ścian stykającą się z gruntem należy zaizolować materiałem bitumicznym posiadającym aprobatę techniczną np. BITIZOL 2R+P.

UWAGI:
1. Niniejszy rysunek rozpatrywać łącznie z całą dokumentacją.
2. Integralną częścią dokumentacji jest opis techniczny.
3. Wykonawca przed przystąpieniem do robót wykona przekopy kontrolne w miejscu włączenia do istniejącego kolektora celem potwierdzenia przebiegu istniejącego kanału, jego zagłębienia, średnicy i materiału z jakiego jest wykonany.

JEDNOSTKA PROJEKTOWA:

MOSTY KATOWICE
40–555 Katowice
ul. Rolna 12
www.mostykatowice.pl
e–mail: biuro@mostykatowice.pl

INWESTOR: GENERALNA DYREKCJA DRÓG KRAJOWYCH I AUTOSTRAD
ODDZIAŁ W ŁODZI
UL. IRYSOWA 2, 91–857 ŁÓDŹ

ZADANIE: **BUDOWA CHODNIKA WZDŁUŻ DK 42 W M. ŁADZICE**

NR ZADANIA: **402100920_7217**
STADIUM: **PROJEKT WYKONAWCZY**
BRANŻA: **SANITARNA**
OBIEKT: **ODWODNIENIE DROGI**

TYTUŁ RYSUNKU: **KOMORA POŁĄCZENIOWA**
RYSUNEK NR: **KD 08**

GŁÓWNY PROJEKTANT: **INŻ. MICHAŁ HOSZOWSKI**
UPRAWNIENIA BUDOWLANE DO PROJEKTOWANIA BEZ OGRANICZEŃ W SPECJALNOŚCI DROGOWEJ
NR EWID. SKL/0810/POOD/05

WYKONAŁ (PROJEKTANT): **MGR INŻ. TOMASZ BAŁDYS**
UPRAWNIENIA BUDOWLANE DO PROJEKTOWANIA I KIEROWANIA ROBOTAMI BUDOWLANYMI BEZ OGRANICZEŃ W SPECJALNOŚCI INSTALACYJNEJ W ZAKRESIE SIECI, INSTALACJI I URZĄDZEŃ CIEPLNYCH, WENTYLACYJNYCH, GAZOWYCH, WODOCIĄGOWYCH I KANALIZACYJNYCH
NR EWID. SLK/3570/PWOS/11

MGR INŻ. ZBIGNIEW MOŁOŃ
UPRAWNIENIA BUDOWLANE DO PROJEKTOWANIA I KIEROWANIA ROBOTAMI BUDOWLANYMI BEZ OGRANICZEŃ W SPECJALNOŚCI INSTALACYJNEJ W ZAKRESIE SIECI, INSTALACJI I URZĄDZEŃ CIEPLNYCH, WENTYLACYJNYCH, GAZOWYCH, WODOCIĄGOWYCH I KANALIZACYJNYCH
NR EWID. SLK/5988/PWBS/16

SPRAWDZIŁ (PROJEKTANT): **MGR INŻ. PRZEMYSŁAW ŚWIĘCIAK**
UPRAWNIENIA BUDOWLANE DO PROJEKTOWANIA BEZ OGRANICZEŃ W SPECJALNOŚCI INSTALACYJNEJ W ZAKRESIE SIECI, INSTALACJI I URZĄDZEŃ CIEPLNYCH, WENTYLACYJNYCH, GAZOWYCH, WODOCIĄGOWYCH I KANALIZACYJNYCH
NR EWID. SLK/3980/POOS/12

SKALA: **1:50**
DATA: **MARZEC 2018**