SZCZEGÓŁ ZATOK AUTOBUSOWYCH
WIDOK Z GÓRY
SKALA 1:200

Lp.	Pikietaż zatoki	Lokalizacja (strona jezdni)
1.	234+520.40	lewa
2.	234+630.41	prawa
3.	236+394.74	lewa
4.	236+539.00	prawa
5.	237+197.30	lewa
6.	237+308.82	prawa
7.	238+260.00	prawa

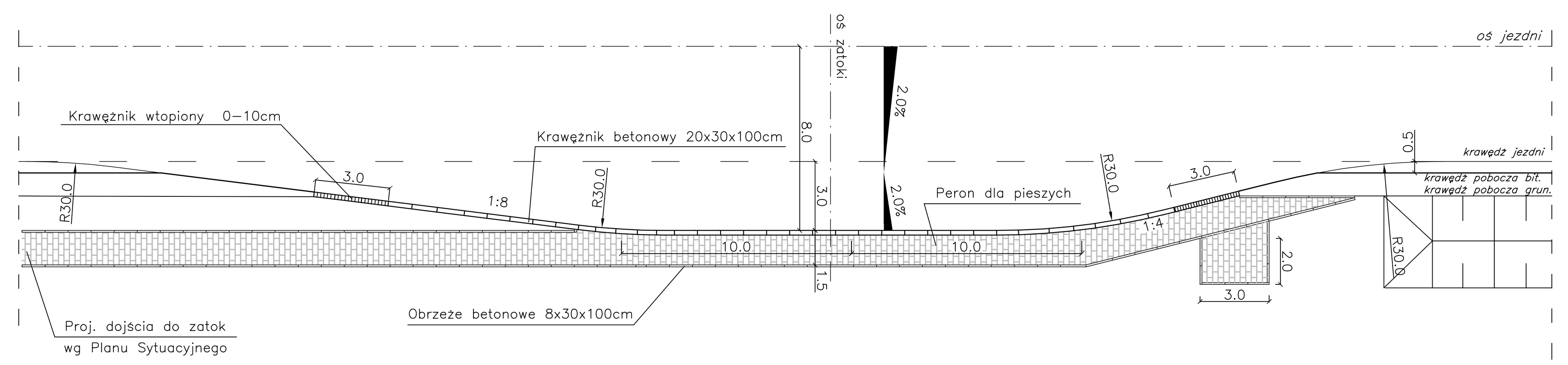

SZCZEGÓŁ ZATOK AUTOBUSOWYCH Z ODWODNIENIEM LINIOWYM
WIDOK Z GÓRY
SKALA 1:200

Lp.	Pikietaż zatoki	Lokalizacja (strona jezdni)
1.	241+118.40	prawa

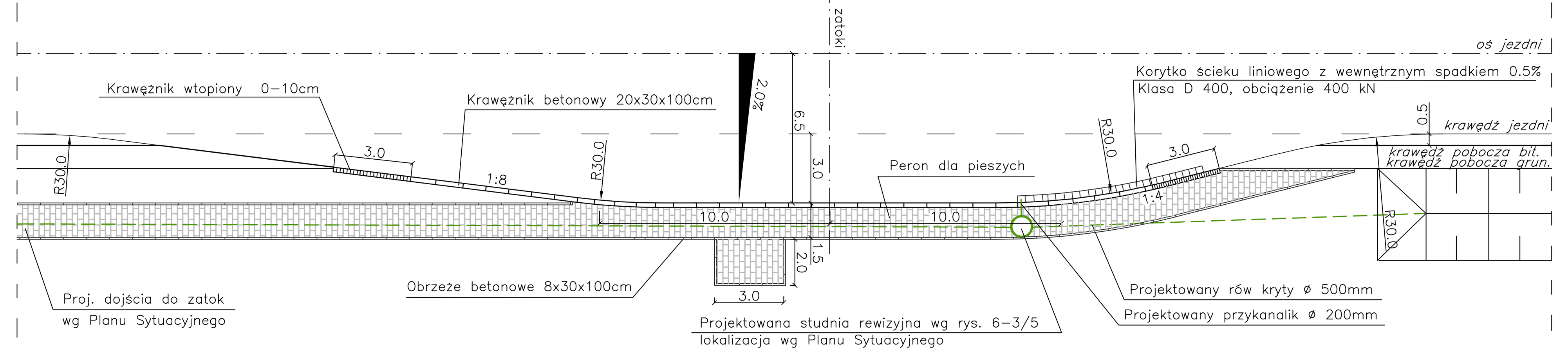

Lp.	Pikietaż zatoki	Lokalizacja (strona jezdni)
1.	239+016.00	prawa

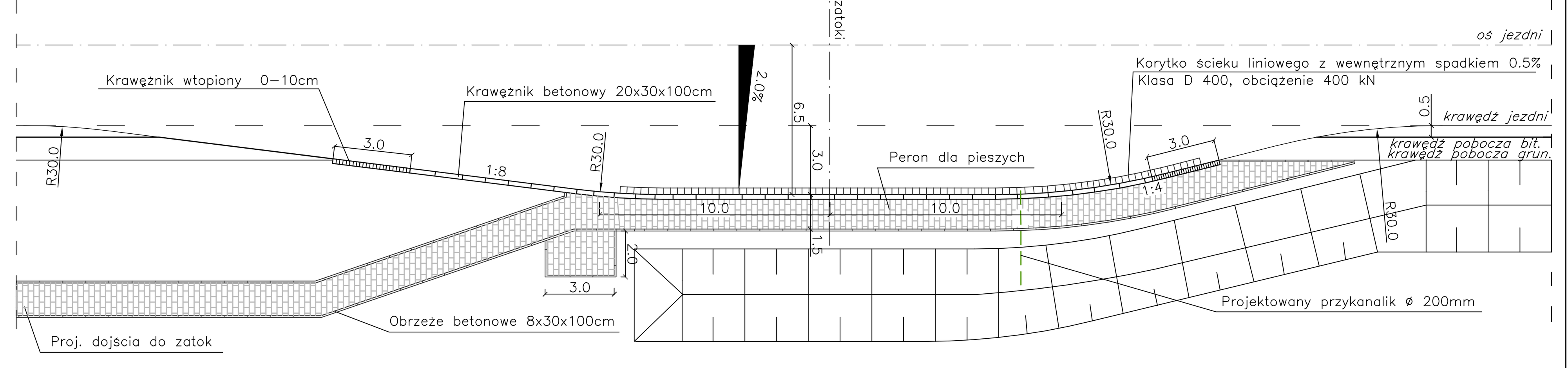

Lp.	Pikietaż zatoki	Lokalizacja (strona jezdni)
1.	240+044.65	lewa

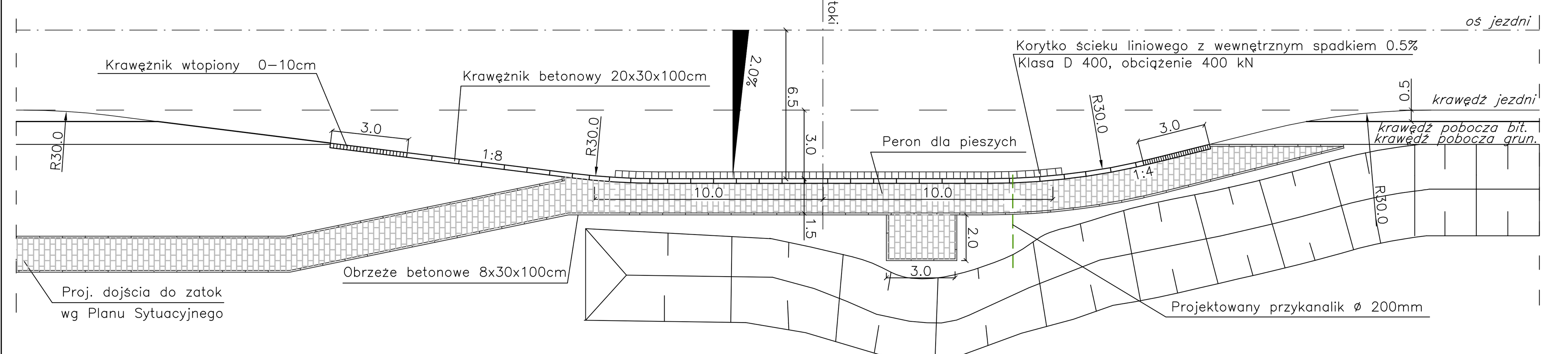

Lp.	Pikietaż zatoki	Lokalizacja (strona jezdni)
1.	238+075.89	lewa
2.	238+909.50	lewa
3.	240+157.14	prawa
4.	241+023.00	lewa

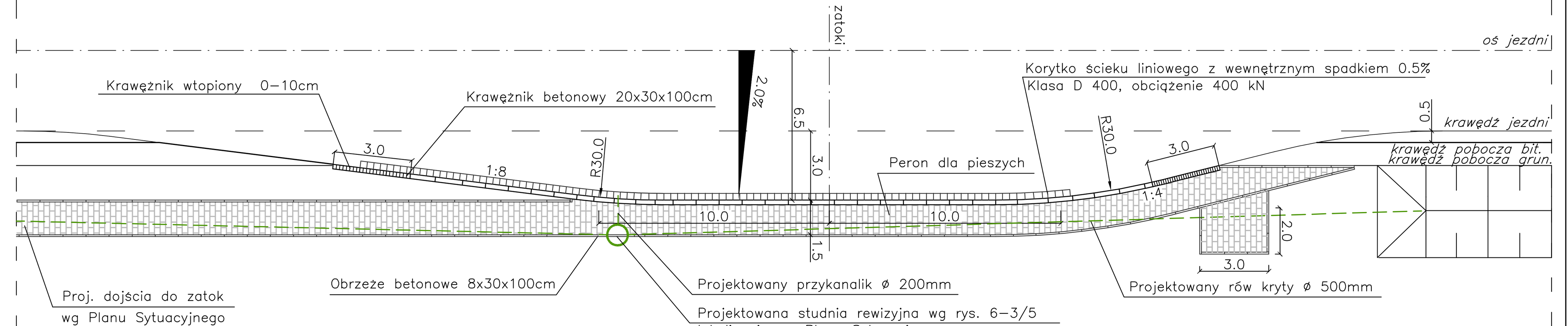

Uwaga:
1) Wymiary podano w metrach

Uwaga:
Zatoka autobusowa w km 240+157.14 odprowadzenie wody ze ścieku liniowego za pomocą przykanalika do rowu drogowego

SCHEMATY PROFILI KORYTEK ŚCIEKU LINIOWEGO

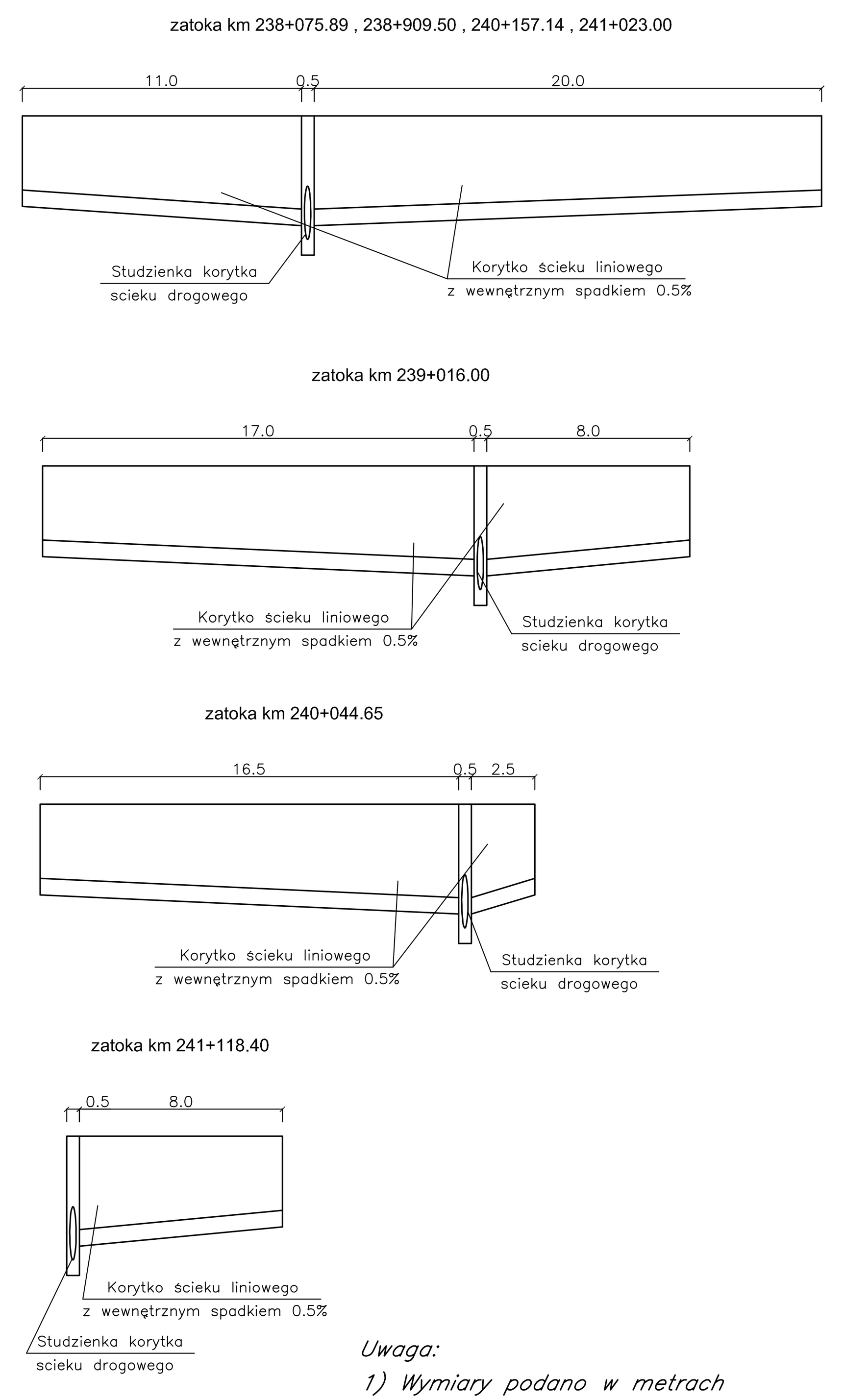

Pikietaż Wpustu	Strona	Rzędne przykanalików		Długość przykanalika	Spadek przykanalika
		wlotu	wylotu	L [m]	i [%]
238+086.00	lewa	101.65	101.64	0.5	2.0%
238+920.00	lewa	101.32	101.31	1.0	1.0%
239+026.00	prawa	101.06	100.75	4.5	6.89%
240+037.00	lewa	101.35	100.65	6.0	11.67%
240+147.00	prawa	101.39	101.39	5.0	7.0%
241+031.00	lewa	102.60	102.59	0.5	2.0%
241+126.00	prawa	102.54	102.53	0.5	2.0%

Uwaga:
1) Wymiary podano w metrach

SZCZEGÓŁ WYLOTU PRZYKANALIKA DO ROWU DROGOWEGO
km 239+026, 240+037, 240+147
skala 1:20

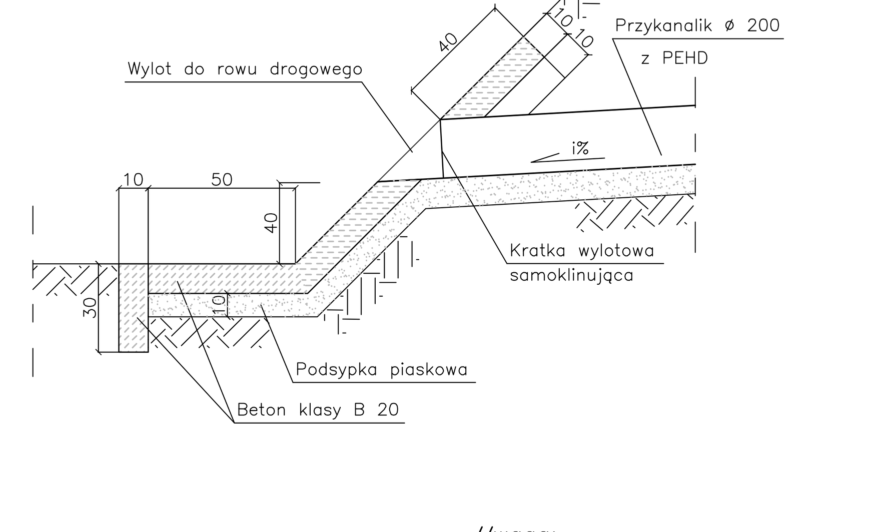

Uwaga:
1) Wymiary podano w cm

SZCZEGÓŁ ODPROWADZENIA WODY Z KORYTKA ŚCIEKU LINIOWEGO
skala 1:20

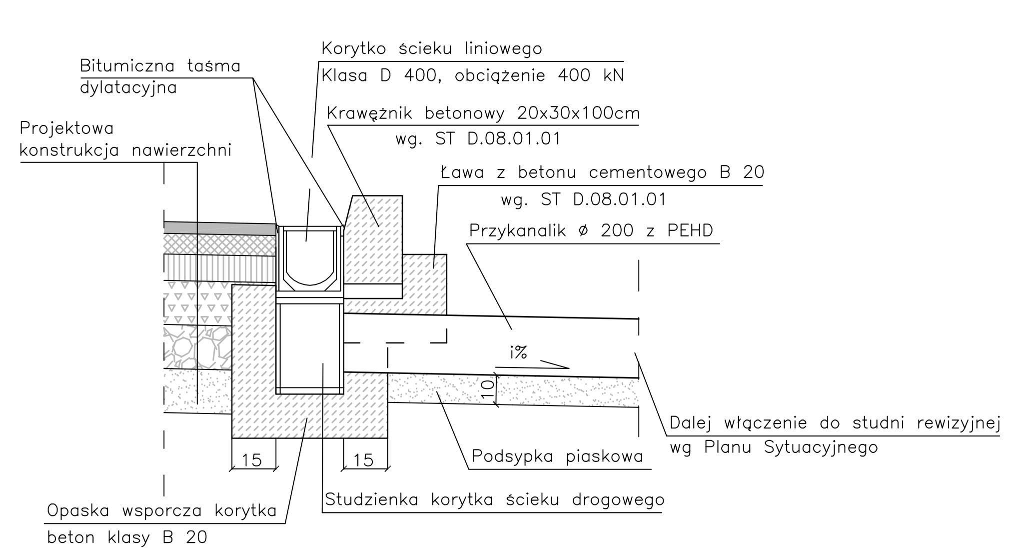

SZCZEGÓŁ KRAWĘŻNIKA WRAZ Z PRZYLEGŁYM PROJEKTOWANYM PERONEM
skala 1:20

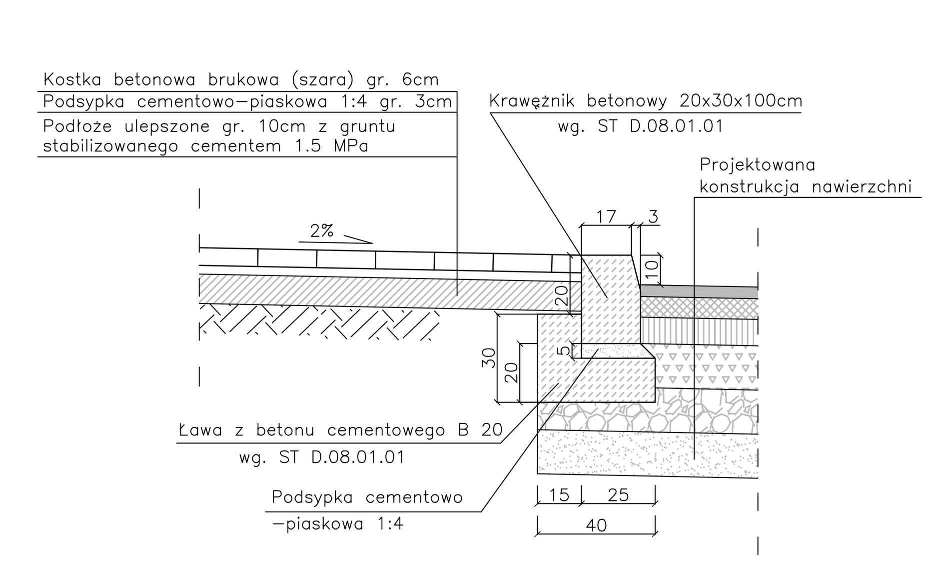

Uwaga:
1) Wymiary podano w cm

Zamawiający:	Generalna Dyrekcja Dróg Krajowych i Autostrad Oddział w Warszawie ul. Mińska 25 03 - 808 Warszawa	
Jednostka projektowa:	ARCADIS Profil Sp. z o.o. 02-305 Warszawa, Aleje Jerozolimskie 144 tel: (+022) 823 63 88, 823 53 09, 823 63 67, fax: 823 69 05	
Stadium:	PROJEKT WYKONAWCZY	
Zamierzenie budowlane:	PRZEBUDOWA DROGI KRAJOWEJ NR 62	
Obiekt budowlany:	odcinek drogi od km 221+000 do km 244+311 od m. Łacha do m. Wyszków Etap II od km 233+033 do km 244+311	
Nazwa opracowania:	SZCZEGÓŁY ROZWIĄZAŃ PROJEKTOWYCH	
Branża:	Drogowa	
Tytuł rysunku:	Szczegół zatok autobusowych	

Stanowisko	Imię i nazwisko	Uprawnienia	Podpis
Projektant	mgr inż. Grzegorz Nachyła	Budowlane do projektowania w specjalności drogowej bez ograniczeń MAZ/0278/POOD/04	
Opracował	mgr inż. Artur Talarowski		
Sprawdzający	mgr inż. Krzysztof Małek	Budowlane do projektowania w specjalności drogowej bez ograniczeń MAZ/0193/POOD/04	

Nr archiwalny:	Data opracowania:	Skala:	Nr rysunku:	Nr arkusza:
2007/001/040	05.2007 r.	1:20, 1:200	6	4/5