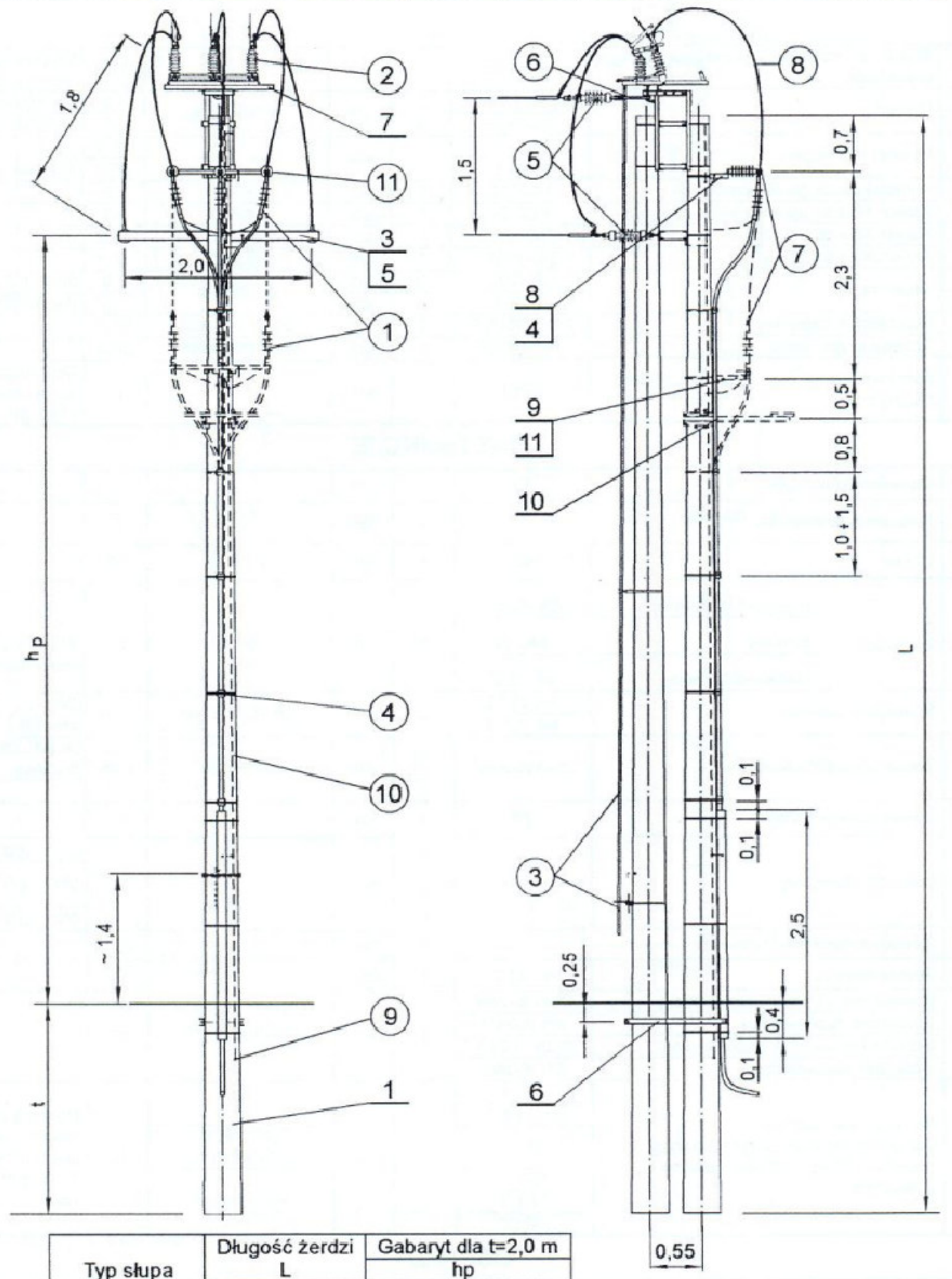

Typ słupa	Długość żerdzi L	Gabaryt dla t=2,0 m hp
	m	
~~Kgo - 10,5~~	~~10,5~~	~~7,2~~
Kgo - 12	12	8,7
~~Kgo - 13,5~~	~~13,5~~	~~10,2~~
~~Kgo - 15~~	~~15~~	~~11,7~~

SŁUP KRAŃCOWY Kgo-12 Z GŁOWICAMI KABLOWYMI I ~~ODŁĄCZNIKIEM ON III-24/4, OUN III-24/4~~ ~~LUB~~ ROZŁĄCZNIKIEM RN III-24/4, ~~RUN III-24/4~~

12	Śruba z nakrętką, podkładką okrągłą i sprężystą	M12 × 35	3	szt.		0,07	Do połączenia głowic kablowych
11	Objemka	OB-6/VE	1	szt.	4-029-27a	1,7	Do KGZ-3/VE
10	Pomost montażowy	PMs-1	1	szt.	rys. 3316	26,0	Stały
		PMp-1				20,0	Przenośny
9	Konstrukcja do głowic kablowych	KGZ-3/VE	1	szt.	3-037-9	7,1	
8	Konstrukcja do ograniczników przepięć	KZZ-23	1	szt.	PAS-04	6,2	
7	Konstrukcja do odłącznika	KOZ-16/VE	1	szt.	4-037-4	12,0	
6	Konstrukcja stężająca	KL-4/VE	1	szt.	4-029-21	16,4	
5	Objemka	~~OB-5/VE~~	2	szt.	4-029-27 a	1,6	Do PO-701/VE
4		OB-3/VE	5	szt.		1,5	Do GS i KZZ
3	Poprzecznik odporowy	~~PO – 701/VE~~	1	szt.	23-22514-360	52,7	
2	Głowica słupa	GS – 2/VE	1	szt.	22-22514-365	38,4	
1	Żerdź wirowana ~~10,5m, 12m~~ ~~13,5m, 15m~~ długości	E/10	2	szt.		□	Dopuszczalne obciążenie słupa 2100 daN ~~2600 daN~~
		E/12/6					

KONSTRUKCJE

11	Ograniczniki przepięć	IN2P2110	1	kpl.		□	
10	Połączenie uziemienia		1	kpl.		□	
9	Uziom	□	1	kpl.	LSN 70	□	
8	Przewód ~~w osłonie izolacyjnej~~ ~~stopowy~~ stalowo-aluminiowy	~~AALXSn □~~ ~~AAL □~~ AFL-6 35	20	m	BFK KFK	□	Przekrój jak przewodu linii
7	Końcówka kablowa	~~KA 95/12~~ KA 70/12	3	szt.	ERGOM Łódź	0,04	Do poz. (8) 70 mm² ~~50 mm²~~
6	Łącznik jednowidlasty	h=300	1	szt.	3842	2,31	Do środkowej fazy
5	Łańcuch odciągowy	~~ŁO2~~	3	kpl.		□	~~2*3*~~
		ŁO					0*1*
4	Zamocowanie kabla na słupie		1	kpl.		□	
3	Zestaw napędu	N - 4 C	1	kpl.		□	
2	~~Rozłącznik-uziemnik napowietrzny~~ Rozłącznik napowietrzny ~~Odłącznik-uziemnik napowietrzny~~ ~~Odłącznik napowietrzny~~	~~RUN III-24/4~~ RN III-24/4 ~~OUN III-24/4~~ ~~ON III-24/4~~	1	szt.	Z.P.H.U. „PAS" SZAMOCIN	□	
1	Głowice napowietrzne (końcówki kablowe do żył roboczych i powrotnych wg kart katalogowych producenta)	~~QT II~~ ~~QT II-Pb-N~~ ~~OTK~~ ~~EPKT~~ ~~TFTO~~ POLT 240/1X0	1	kpl.	~~3M~~ EUROMOLD (GENERIK) RAYCHEM	□	Podać napięcie znamionowe, przekrój żył roboczych i typ kabla

OSPRZĘT

Lp.	Wyszczególnienie	Ilość	Jedn.	Producent, nr katalogowy, nr rysunku	Masa jedn. [kg]	Uwagi

UZBROJENIE SŁUPA Kgo- 12 Z GŁOWICAMI KABLOWYMI ~~I ODŁĄCZNIKIEM ON III-24/4, OUN III-24/4~~ ~~LUB~~ ROZŁĄCZNIKIEM RN III-24/4, ~~RUN III-24/4~~ ZESTAWIENIE MATERIAŁÓW

UZBROJENIE SŁUPA Kgo-12 Z GŁOWICAMI KABLOWYMI Z ROZŁĄCZNIKIEM RN III-24/4

Poz.	Nazwa		Jm	Ilość
1	BETON UZUPEŁNIAJĄCY	B15	m^3	0.32
2	KLINY STABILIZUJĄCE		szt.	6
3	ŚRUBY Z NAKRĘTKĄ I PODKŁADKAMI			
4	I PODKŁADKAMI M24x350		kpl.	12
5	PŁYTY FUNDAMENTÓW	P-200	szt.	1
6	ELEMENT FUNDAMENTU	EF	szt.	2
7	FUNDAMENT PREFABRYKOWANY	FP-23	szt.	1

Wykonawca:	DROMOST SP. Z O.O. UL. LIMANOWSKIEGO 4, 60-743 POZNAŃ TEL./FAX +48 61 864-01-58, +48 61 864-18-05 REGON/833366525 NIP781-00-42-784 KRS0000175056	Data:	11.2006
Inwestor:	Generalna Dyrekcja Dróg Krajowych i Autostrad Oddział w Poznaniu ul. Śremskiego 5A, 60-763 Poznań	Nr zlecenia:	33/2005

PROJEKT BUDOWLANO - WYKONAWCZY
BUDOWA OBWODNICY M. OSTRÓW WLKP.
W CIĄGU DROGI EKSPRESOWEJ S-11
POZNAŃ-OSTRÓW WLKP.-TARNOWSKIE GÓRY

PRZEBUDOWA SIECI TRAKCYJNEJ I LINII ENERGETYCZNEJ 15kV W KM 131+505 ŁÓDŹ KALISKA - TUPLICE

Branża Energetyczna Kolejowa — OBIEKT NR 2 - KM 397+227,92

Stanowisko:	Imię i nazwisko:	Nr uprawnień:	Specjalność:	Podpis
Opracował	inż. Wiesław Kłosowski	------	------	
Projektant	inż. Aleksander Dowgajło	GP-KZ-7342/598/94GB-KZ-7342-598a/94	Projektowanie w specjalności instalacje elektryczne i kolejowa sieć trakcyjna	
Sprawdzający	inż. Mirosław Drożniewski	GP-KZ-7342/199/91	Projektowanie w specjalności instalacje elektryczne i kolejowa sieć trakcyjna	

SŁUP Kgo-12

Skala: 1:20

Nr rys.: 4