WYLOT ŚCIANKOWY PRZEPUSTU FI 125 PROSTOPADŁEGO DO OSI DROGI.

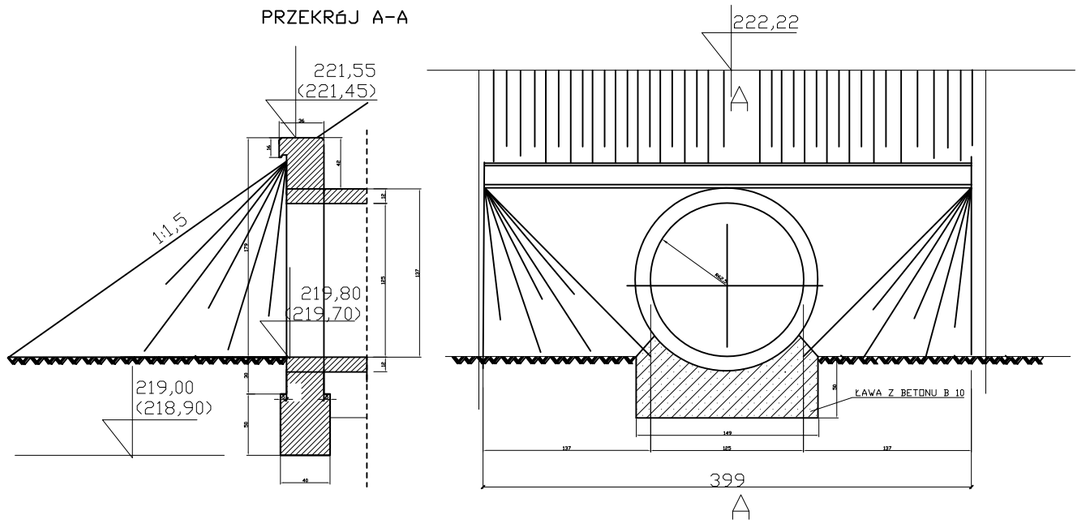

BETON ŚCIANEK CZOŁOWYCH KLASY B25

Objętość betonu dla ścianki wylotu	
-w ściance	V=2,01m3
- fundament	V=0,80 m3
Izolacja pionowa	8,81 m2

PRZEKRÓJ PODŁUŻNY.
km 186+097

Skala 1:100

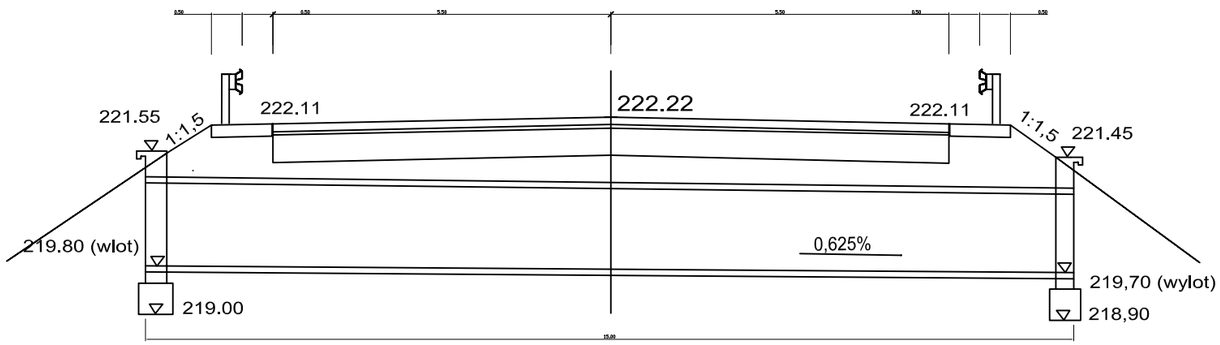

DROGOWIEC
Biuro Usług Projektowych
20-860 Lublin
ul. Paderewskiego 4/154
(081) 469 15 45
NIP 712-128-29-23
REGON 430918788

Inwestor: Generalna Dyrekcja Dróg Krajowych i Autostrad Oddział w Lublinie

Obiekt: Przebudowa drogi krajowej nr 17 – Zamość – Tomaszów – Hrebenne na odcinku Łabunie –Wólka Łabuńska od km 184+600.00 do km 189+405.00

Nazwa rys.: Przepust w km 186+097.00 (rysunek konstrukcyjny)

Funkcja	Imię i nazwisko	Podpis	
Projektant	mgr inż. Robert Puliński upr. bud. Nr LUB/0077/POOD/03		Data marzec-2007
			Skala 1:50
			Nr umowy. 15/U/2006
Asystent	Marcin Orzeł		
Weryfikator	mgr inż. Janusz Pachla upr. bud. Nr LUB/0043/POOD/06		Nr rys. 1/2

WYLOT ŚCIANKOWY PRZEPUSTU FI 80 PROSTOPAD£EGO DO OSI DROGI.

PRZEKRÓJ A-A.

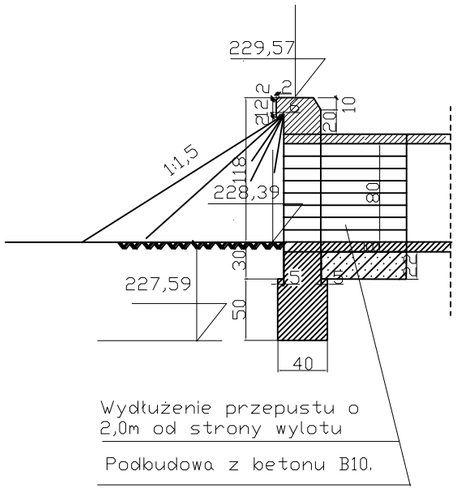

187+644.00

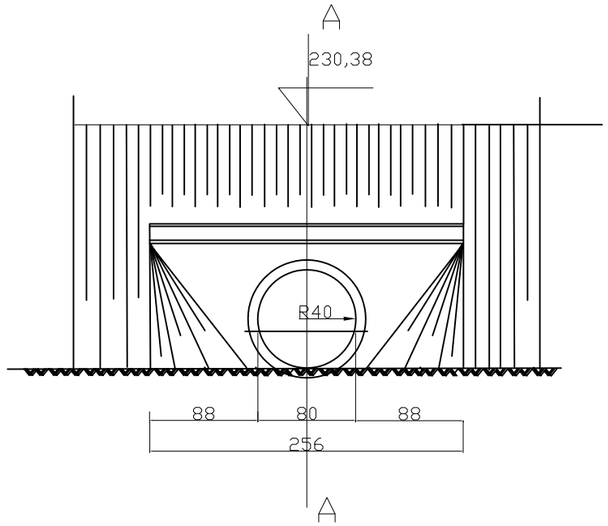

BETON W ŚCIANKACH KLASY B20

Objętość betonu w 1 ściance	
-w ściance wlotu	V=0,94 m3
- fundament	V=0,61 m3
Objętość wykopu	V=0,82 m3
Izolacja pionowa	5,50 m2

Skala 1:100

187+644.00

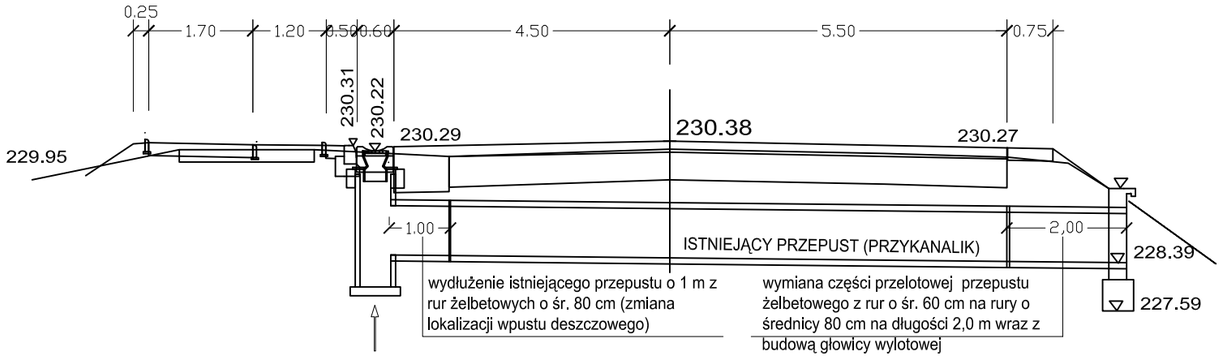

DROGOWIEC
Biuro Usług Projektowych

20-860 Lublin
ul. Paderewskiego 4/154
(081) 469 15 45
NIP 712-128-29-23
REGON 430918788

Inwestor: Generalna Dyrekcja Dróg Krajowych i Autostrad Oddział w Lublinie

Obiekt: Przebudowa drogi krajowej nr 17 – Zamość – Tomaszów – Hrebenne na odcinku Łabunie –Wólka Łabuńska od km 184+600.00 do km 189+405.00

Nazwa rys.: Przepust w km 186+644.00 (rysunek konstrukcyjny)

Funkcja	Imię i nazwisko	Podpis	
Projektant	mgr inż. Robert Puliński upr. bud. Nr LUB/0077/POOD/03		Data marzec-2007
			Skala 1:50
Asystent	Marcin Orzeł		Nr umowy. 15/U/2006
Weryfikator	mgr inż. Janusz Pachla upr. bud. Nr LUB/0043/POOD/06		Nr rys. 2/2

PRZEKRÓJ PODŁUŻNY PRZEPUSTU PO REMONCIE

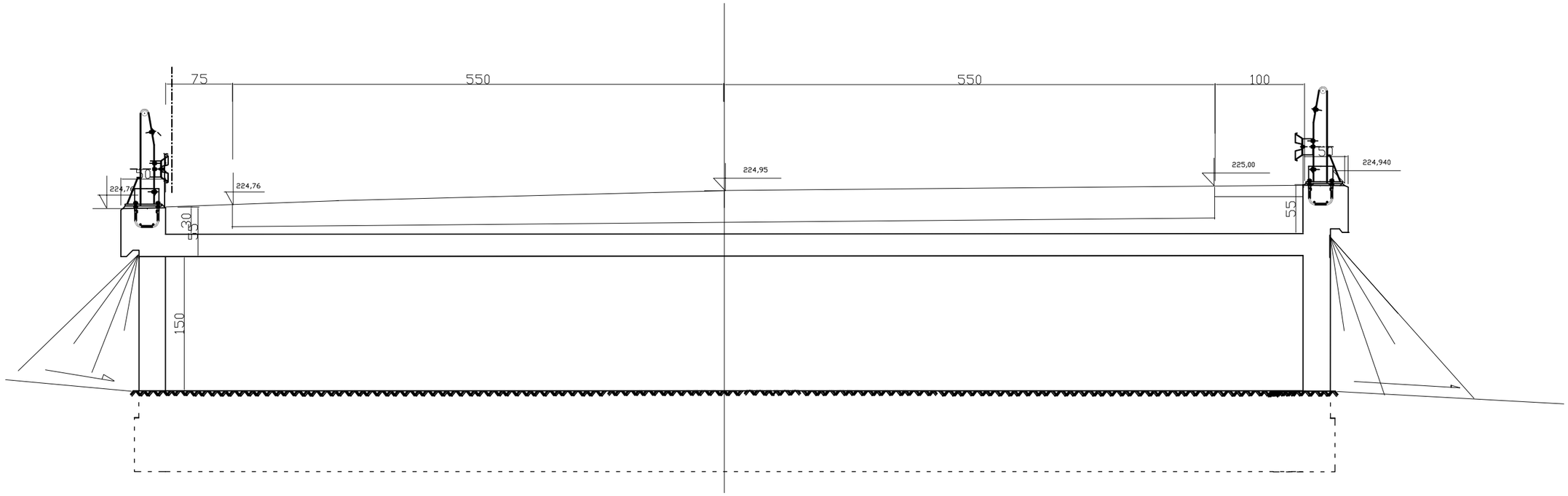

DROGOWIEC
Biuro Usług Projektowych

20-860 Lublin
ul. Paderewskiego 4/154
(081) 469 15 45
NIP 712-128-29-23
REGON 430918788

Inwestor: Generalna Dyrekcja Dróg Krajowych i Autostrad Oddział w Lublinie

Obiekt: Przebudowa drogi krajowej nr 17 – Zamość – Tomaszów – Hrebenne na odcinku Łabunie –Wólka Łabuńska od km 184+600.00 do km 189+405.00

Nazwa rys.: Przepust w km 188+243.00 (rysunek konstrukcyjny)

Funkcja	Imię i nazwisko	Podpis	
Projektant	mgr inż. Robert Puliński upr. bud. Nr LUB/0077/POOD/03		Data marzec-2007
			Skala 1:50
			Nr umowy. 15/U/2006
Asystent	Marcin Orzeł		
Weryfikator	mgr inż. Janusz Pachla upr. bud. Nr LUB/0043/POOD/06		Nr rys. 3/2

PRZEKRÓJ POPRZECZNY ZBROJENIE WYDŁUŻENIA PRZEPUSTU

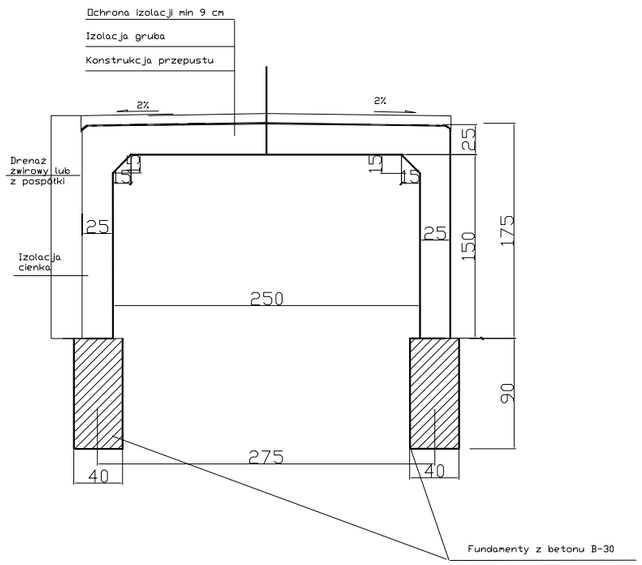

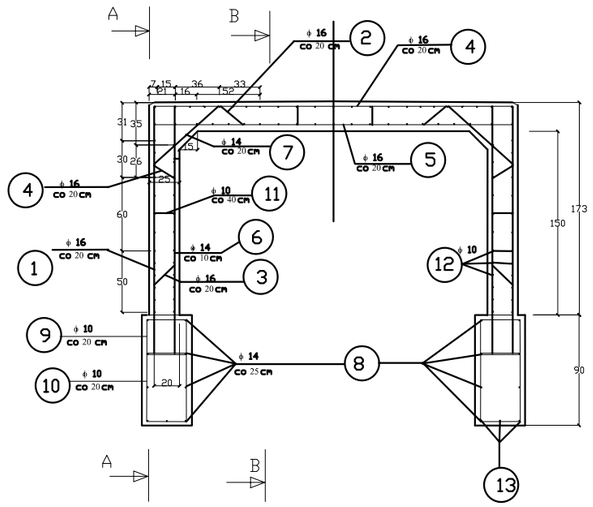

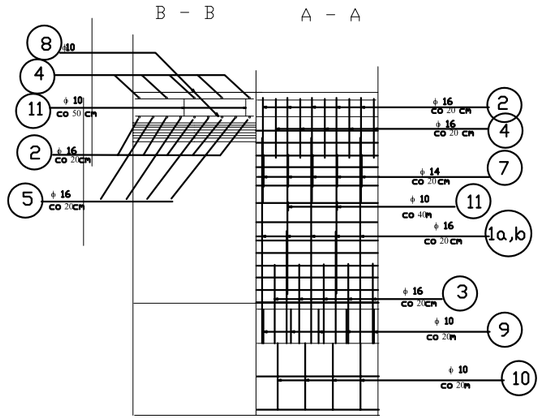

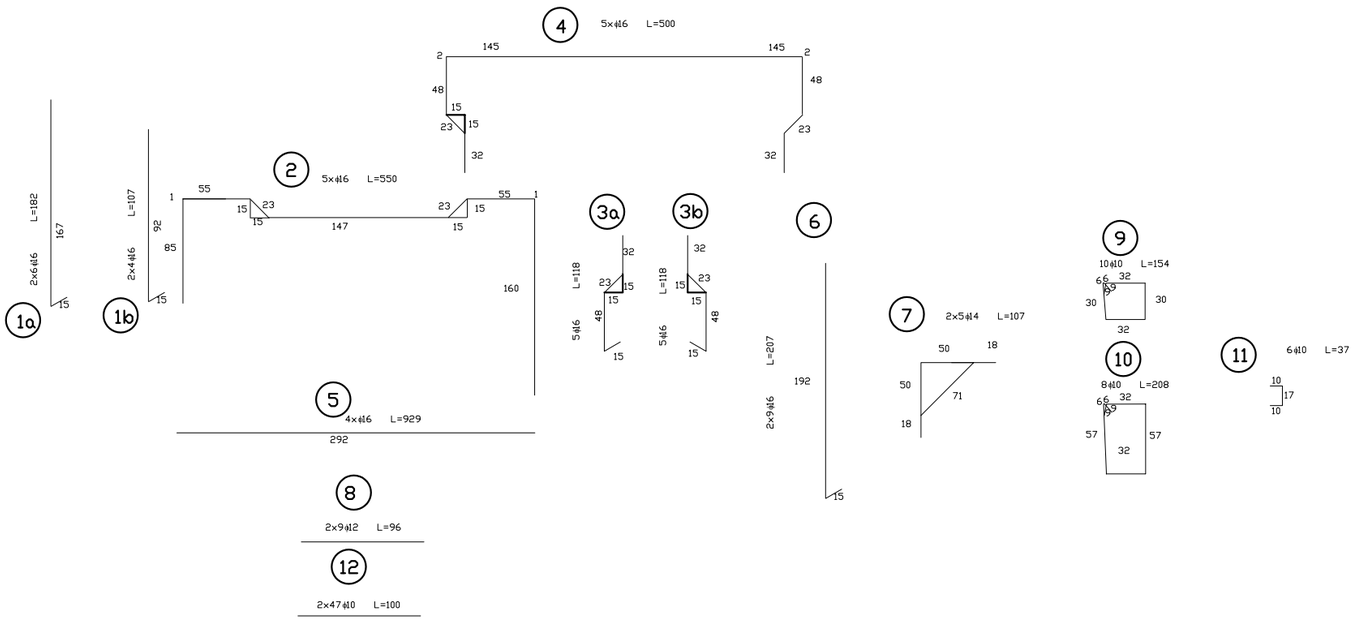

ZESTAWIENIE STALI ZBROJENIOWEJ na 1 mb

Nr pręta	Średnica mm	Parametry pojpręta		Długość ogólna [m] A-II(18G2-b)			
		długość cm	Ilość szt.	ϕ 10	ϕ 12	ϕ 14	ϕ 16
1a	ϕ16	182	12				21,84
1b	ϕ16	107	8				8,56
2	ϕ16	550	5				27,50
3a	ϕ16	118	5				5,90
3b	ϕ16	118	5				5,90
4	ϕ16	500	5				25,00
5	ϕ16	292	4				11,68
6	ϕ16	207	18				37,26
7	ϕ14	107	10			10,70	
8	ϕ12	96	18		17,28		
9	ϕ10	154	10	15,40			
10	ϕ10	208	8	16,64			
11	ϕ10	37	6	2,22			
Łączna długość prętów wg średnic [m]				34,26	17,28	10,70	143,66
Masa jednostkowa pręta [kg/mb]				0,617	0,888	1,208	1,578
Masa prętów wg. średnic [kg]				21,1	15,3	12,9	226,7
Masa ogólna [kg]				276,0			

Beton B 30
V dla ramy = 1,77 m3
V dla fund. = 0,72 m3
Stal zbrojeniowa 18G2-b

DROGOWIEC
Biuro Usług Projektowych
20-860 Lublin
ul. Paderewskiego 4/154
(081) 469 15 45
NIP 712-128-29-23
REGON 430918788

Inwestor: Generalna Dyrekcja Dróg Krajowych i Autostrad Oddział w Lublinie

Obiekt: Przebudowa drogi krajowej nr 17 – Zamość – Tomaszów – Hrebenne na odcinku Łabunie –Wólka Łabuńska od km 184+600.00 do km 189+405.00

Nazwa rys.: Przepust w km 188+243.00 (rysunek konstrukcyjny)

Funkcja	Imię i nazwisko	Podpis	
Projektant	mgr inż. Robert Puliński upr. bud. Nr LUB/0077/POOD/03		Data marzec-2007
			Skala 1:50
Asystent	Marcin Orzeł		Nr umowy. 15/U/2006
Weryfikator	mgr inż. Janusz Pachla upr. bud. Nr LUB/0043/POOD/06		Nr rys. 3/3

WYLOT ŚCIANKOWY

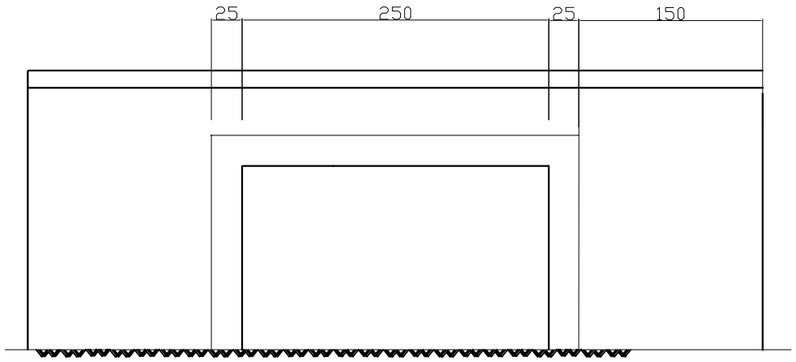

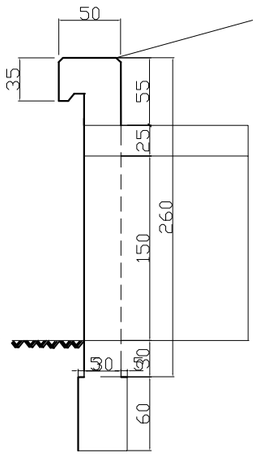

Beton B 30
ścianka wlotu V = 3,97 m3
fundament V = 0,72 m3
Izolacja pionowa -13,05 m2

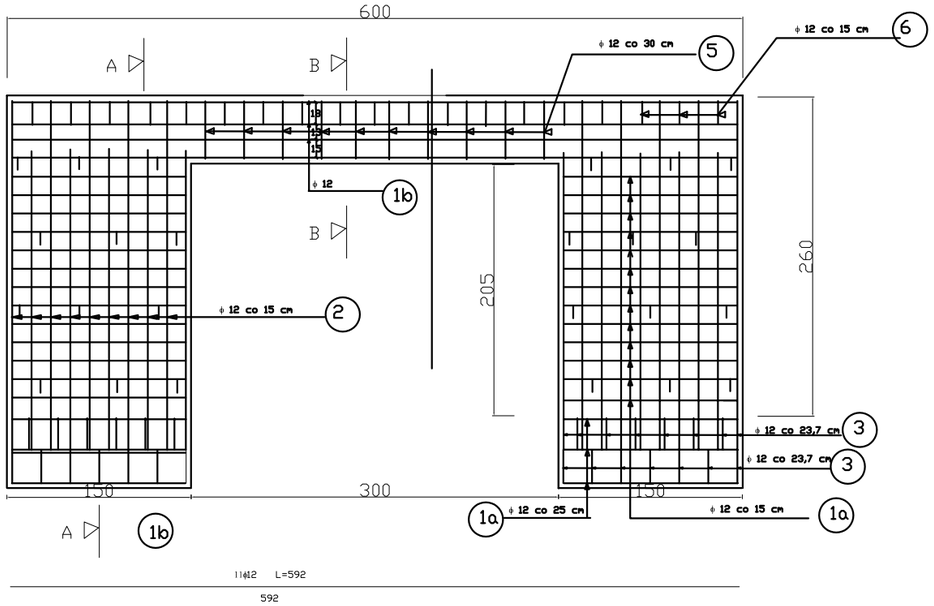

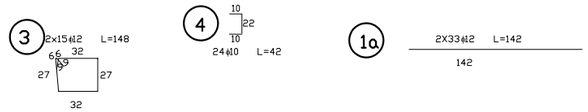

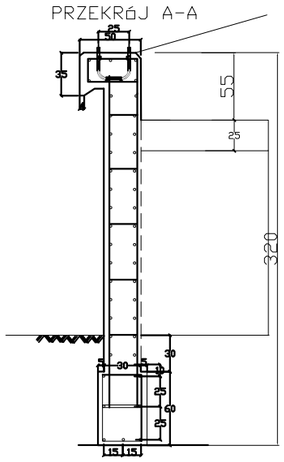

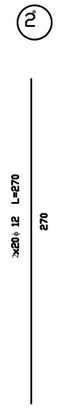

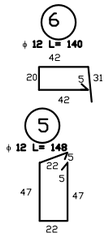

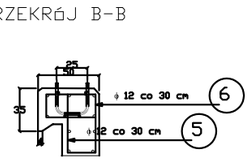

ZESTAWIENIE STALI ZBROJENIOWEJ

Nr pręta	Średnica mm	Parametry pojpręta		Długość ogólna [m] A-II(18G2-b)	
		długość cm	ilość szt.	ϕ 10	ϕ 12
1a	f12	142	66		93,7
1b	f12	592	11		65,1
2	f12	270	40		108,0
3	f12	148	30		44,7
4	f10	42	24	10,1	
5	f12	148	20		29,6
6	f12	140	19		26,6
Łączna długość prętów wg średnic [m]				10,1	367,7
Masa jednostkowa pręta [kg/mb]				0,617	0,888
Masa prętów wg. średnic [kg]				6,2	326,5
Masa ogólna [kg]				332,7	

DROGOWIEC
Biuro Usług Projektowych
20-860 Lublin
ul. Paderewskiego 4/154
(081) 469 15 45
NIP 712-128-29-23
REGON 430918788

Inwestor: Generalna Dyrekcja Dróg Krajowych i Autostrad Oddział w Lublinie

Obiekt: Przebudowa drogi krajowej nr 17 – Zamość – Tomaszów – Hrebenne na odcinku Łabunie –Wólka Łabuńska od km 184+600.00 do km 189+405.00

Nazwa rys.: Przepust w km 188+243.00 (rysunek konstrukcyjny)

Funkcja	Imię i nazwisko	Podpis	
Projektant	mgr inż. Robert Puliński upr. bud. Nr LUB/0077/POOD/03		Data marzec-2007
			Skala 1:50
Asystent	Marcin Orzeł		Nr umowy. 15/U/2006
Weryfikator	mgr inż. Janusz Pachla upr. bud. Nr LUB/0043/POOD/06		Nr rys. 3/4

WLOT ŚCIANKOWY

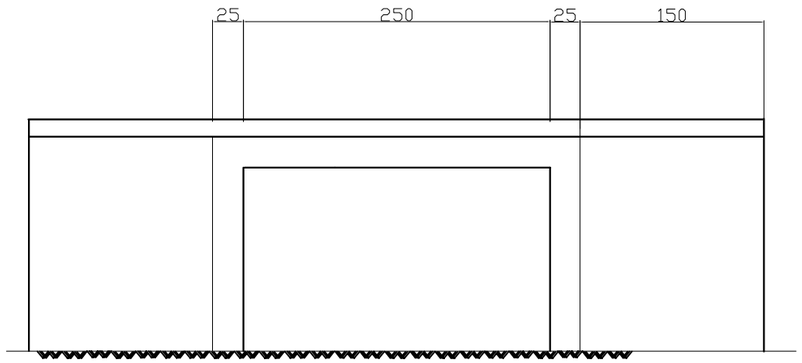

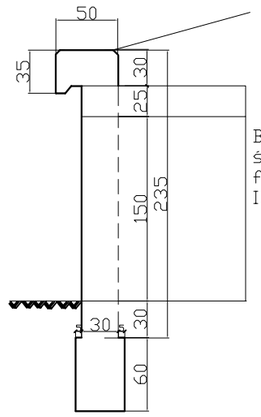

Beton B 30
ścianka wlotu V = 3,53m3
fundament V = 0,72 m3
Izolacja pionowa - 11,55m2

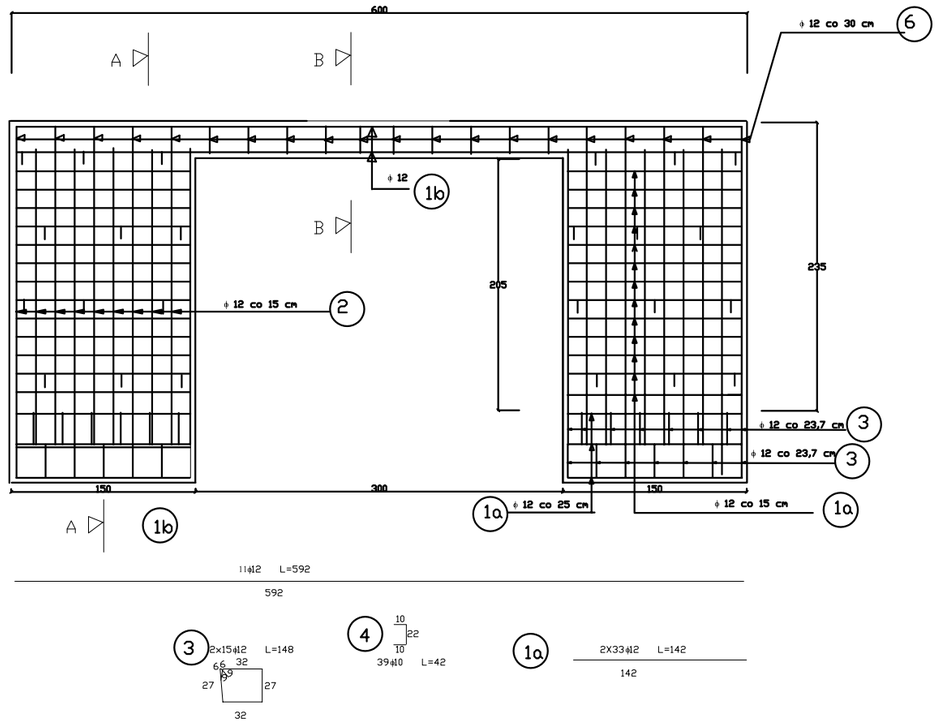

PRZEKRÓJ A-A

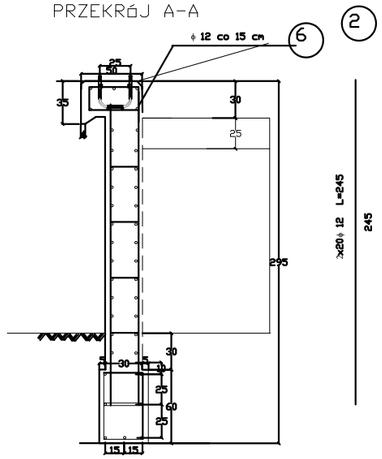

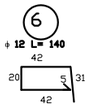

PRZEKRÓJ B-B

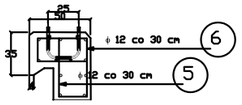

ZESTAWIENIE STALI ZBROJENIOWEJ

Nr pręta	Średnica mm	Parametry poj.pręta		Długość ogólna [m] A-II(18G2-b)	
		długość cm	ilość szt.	ϕ 10	ϕ 12
1a	f12	142	66		93,7
1b	f12	592	11		65,1
2	f12	245	40		98,0
3	f12	148	30		44,7
4	f10	42	24	10,1	
6	f12	140	20		28,0
Łączna długość prętów wg średnic [m]				10,1	329,5
Masa jednostkowa pręta [kg/mb]				0,617	0,888
Masa prętów wg. średnic [kg]				6,2	292,6
Masa ogólna [kg]				298,8	

DROGOWIEC
Biuro Usług Projektowych

20-860 Lublin
ul. Paderewskiego 4/154
(081) 469 15 45
NIP 712-128-29-23
REGON 430918788

Inwestor: Generalna Dyrekcja Dróg Krajowych i Autostrad Oddział w Lublinie

Obiekt: Przebudowa drogi krajowej nr 17 – Zamość – Tomaszów – Hrebenne na odcinku Łabunie –Wólka Łabuńska od km 184+600.00 do km 189+405.00

Nazwa rys.: Przepust w km 188+243.00 (rysunek konstrukcyjny)

Funkcja	Imię i nazwisko	Podpis	
Projektant	mgr inż. Robert Puliński upr. bud. Nr LUB/0077/POOD/03		Data marzec-2007
			Skala 1:50
Asystent	Marcin Orzeł		Nr umowy. 15/U/2006
Weryfikator	mgr inż. Janusz Pachla upr. bud. Nr LUB/0043/POOD/06		Nr rys. 3/5

PRZEKRÓJ POPRZECZNY 1 : 10

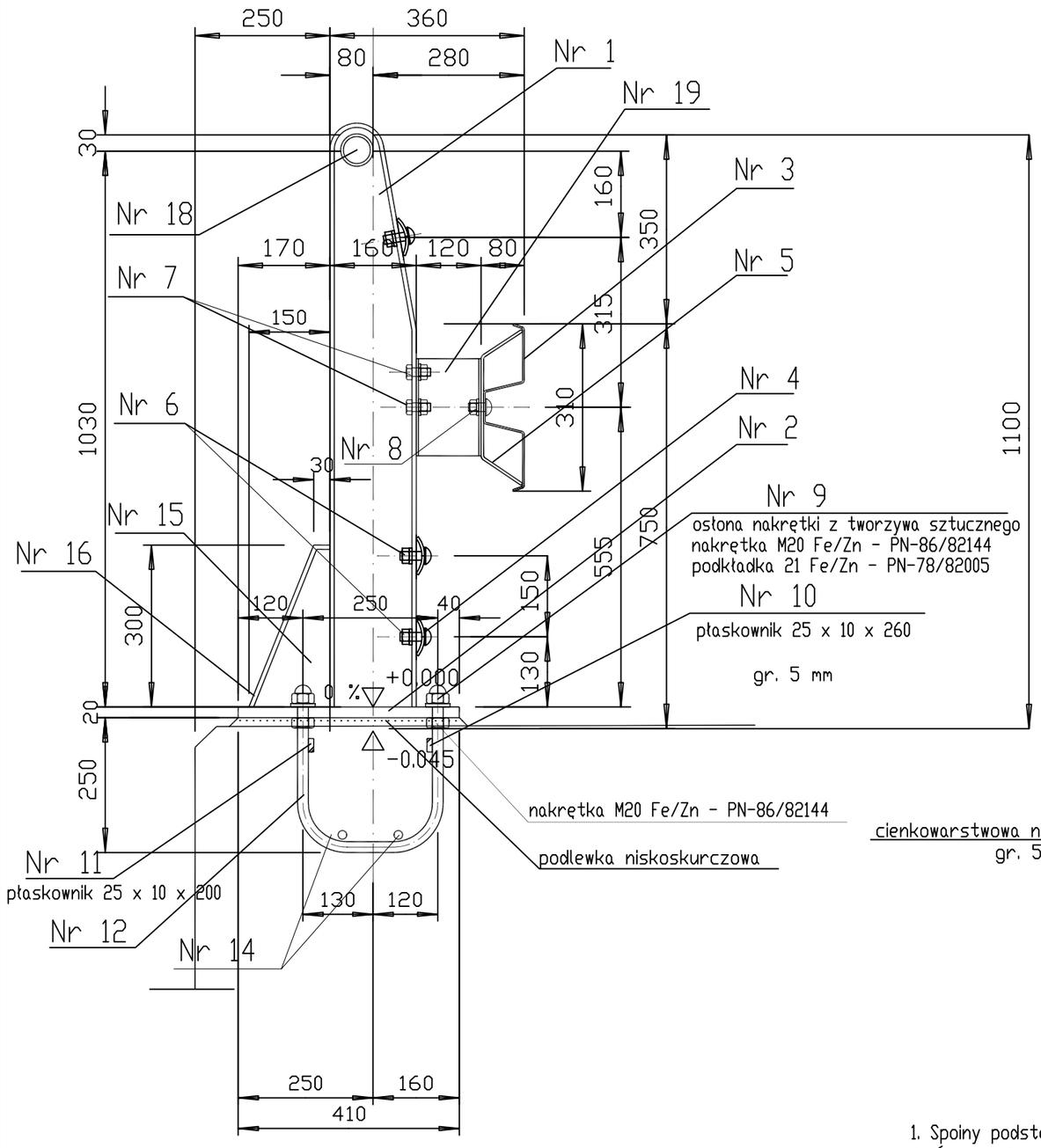

WIDOK OD STRONY WEWNĘTRZNEJ

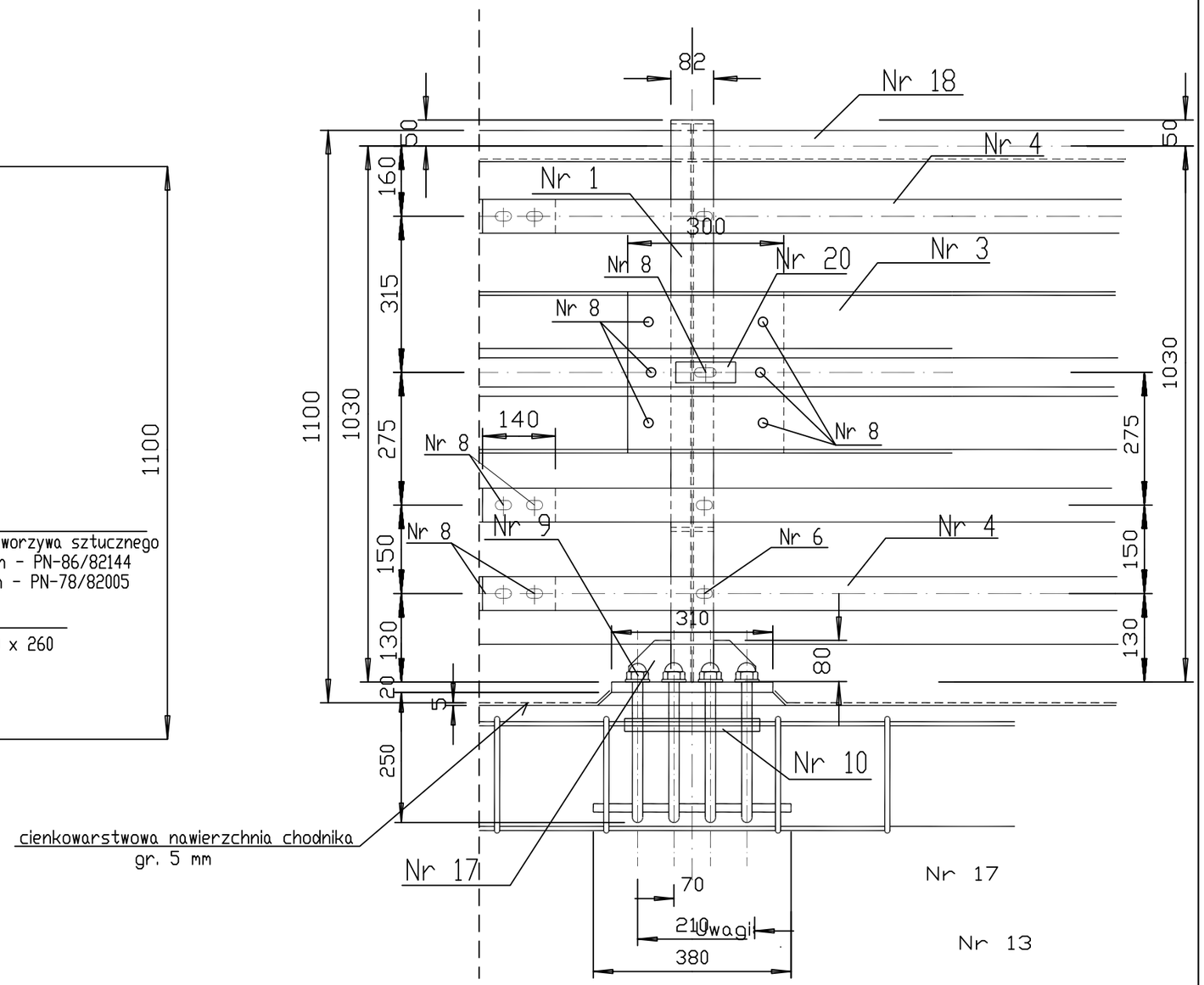

1. Spoiny podstawy słupków nie mogą być przykryte asfaltem
2. Śruby M20 zakotwienia słupków klasy 5.6 (4)
3. Materiał bariery i poręczy - St3S
4. Zabezpieczenie antykorozyjne - cynkowanie g = 60
5. Elementy Nr 12 i Nr 13 wyginać na gorąco

DROGOWIEC
Biuro Usług Projektowych
20-860 Lublin
ul. Paderewskiego 4/154
(081) 469 15 45
NIP 712-128-29-23
REGON 430918788

Inwestor: Generalna Dyrekcja Dróg Krajowych i Autostrad Oddział w Lublinie

Obiekt: Przebudowa drogi krajowej nr 17 - Zamość - Tomaszów - Hrebenne na odcinku Łabunie -Wólka Łabuńska od km 184+600.00 do km 189+405.00

Nazwa rys.: Przepust w km 188+243.00 (szczegół barieroporęczy)

Funkcja	Imię i nazwisko	Podpis		
Projektant	mgr inż. Robert Puliński upr. bud. Nr LUB/0077/POOD/03		Data	marzec-2007
			Skala	1:10
Asystent	Marcin Orzeł		Nr umowy.	15/U/2006
Weryfikator	mgr inż. Janusz Pachla upr. bud. Nr LUB/0043/POOD/06		Nr rys.	3/6

WIDOK OD STRONY ZEWNĘTRZNEJ
bez pokazania pasów profilowych

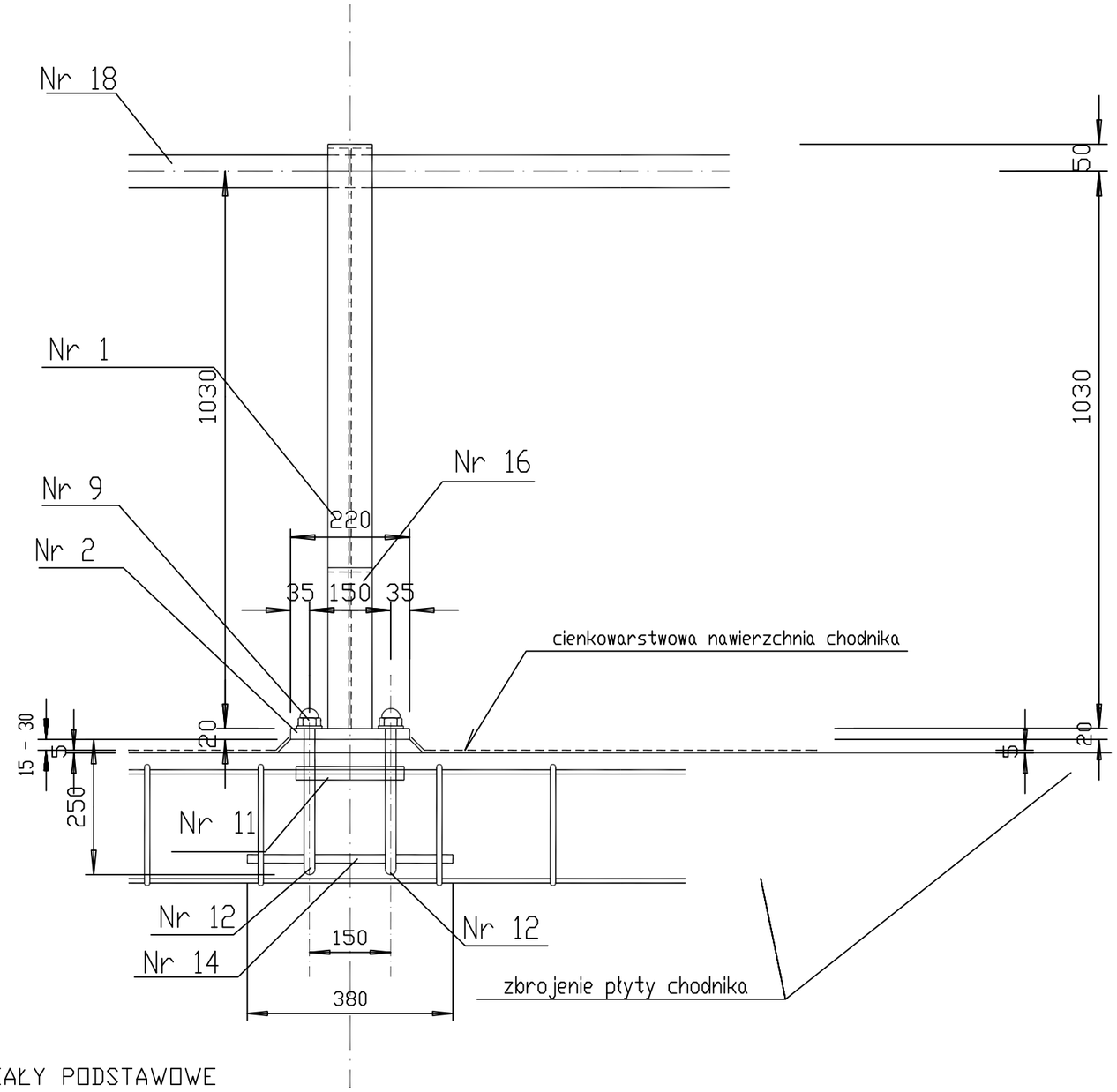

MATERIAŁY PODSTAWOWE

1._Słupek_mostowy__IPE160_typ_wzmocniony
2. Podstawa słupka - blacha 310 x 400 x 20
3. Prowadnice typu B
długość_L-_4.300_-_Nr_kat.__01_002
4._Pas_profilowy_L-_4140,_-_Nr_kat._KB_04_002
5._Wspornik_typu_B,_-_Nr_kat._KB_05_012
6._Śruba_noskowa_specjalna_M16_x_40_z_nakrętką_i_podkładką,_-_Nr_kat_KB_07_002
7._Śruba_zwykła_z_nakrętką_i_podkładką
8._Śruba_noskowa_specjalna_M16_x_25_z_nakrętką_i_podkładką,_-_Nr_kat_KB_07_001
9. Nakrętka do kotew M 20 Fe/Zn z podkładką
10. Płaskowniki 25 x 10, l = 260, szt. 1 / 1 słupek
11._Płaskowniki_25_x_10,_l_=_200,_szt._1_/_1_słupek
12._Kotwy_M20_x_850_klasy_5.6_(4),_szt.2_/_1_słupek
13._Kotwy_M20_x_430_klasy_5.6_(4),_szt.2_/_1_słupek
14. Pręty kotwiące d16 mm, l = 380, szt. 2 / 1 słupek
15. Wzmocnienie słupka - bl. 141 x 292 x 5
16. Wzmocnienie słupka - bl. 100 x 339 x 8
17. Wzmocnienie słupka - bl. 80 x 80 x 8
18. Rura d = 60/54 mm
19. Przekładka C 120 - Nr kat. 05 007
20. Podkładka prostokątna - Nr kat. 05 013
21. Światło odblaskowe - Nr kat. 05 014

DROGOWIEC
Biuro Usług Projektowych
20-860 Lublin
ul. Paderewskiego 4/154
(081) 469 15 45
NIP 712-128-29-23
REGON 430918788

Inwestor: Generalna Dyrekcja Dróg Krajowych i Autostrad
Oddział w Lublinie

Obiekt:
Przebudowa drogi krajowej nr 17 – Zamość – Tomaszów – Hrebenne
na odcinku Łabunie –Wólka Łabuńska od km 184+600.00 do km 189+405.00

Nazwa rys.:
Przepust w km 188+243.00
(szczegół barieroporęczy)

Funkcja	Imię i nazwisko	Podpis		
Projektant	mgr inż. Robert Puliński upr. bud. Nr LUB/0077/POOD/03		Data	marzec-2007
			Skala	1:10
			Nr umowy.	15/U/2006
Asystent	Marcin Orzeł			
Weryfikator	mgr inż. Janusz Pachla upr. bud. Nr LUB/0043/POOD/06		Nr rys.	3/7

Szczegóły kotwienia słupka 1 : 5

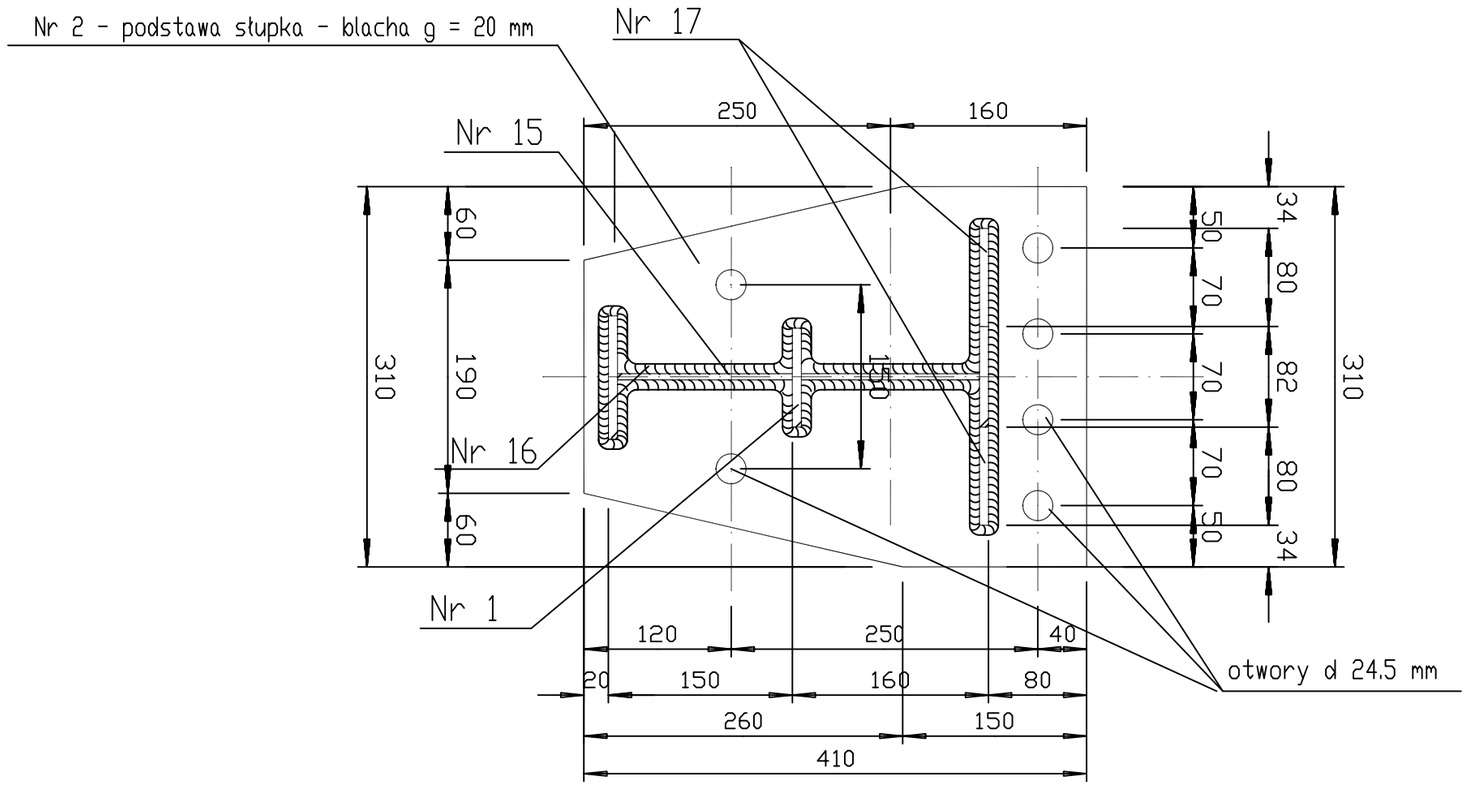

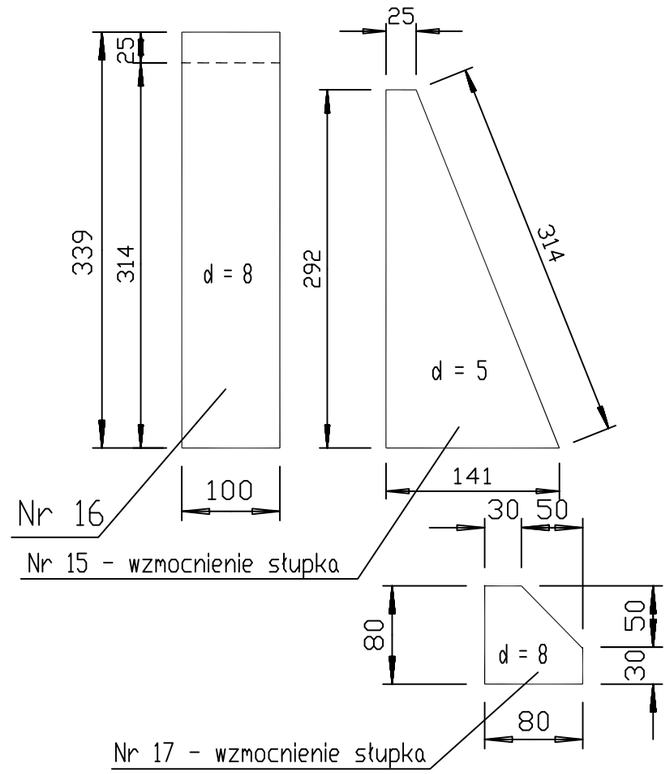

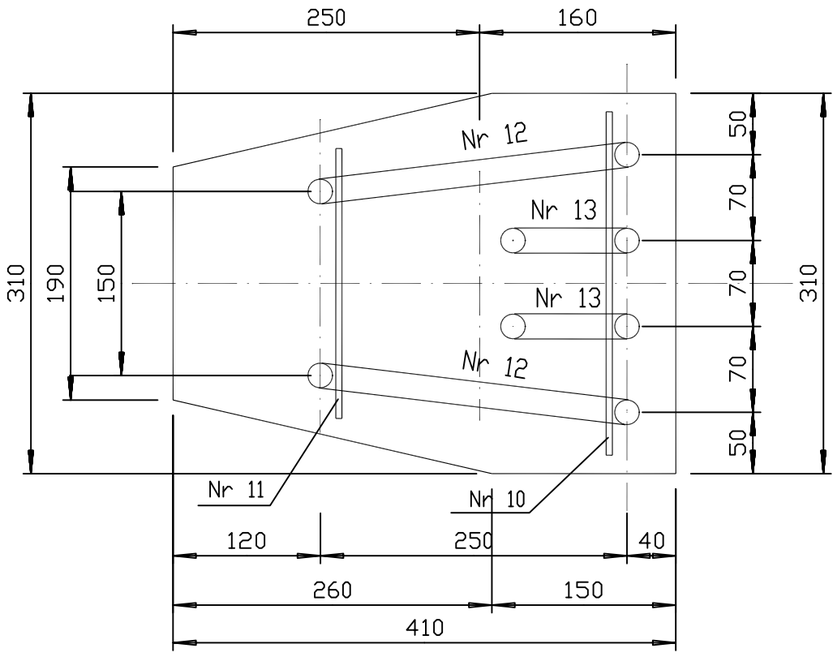

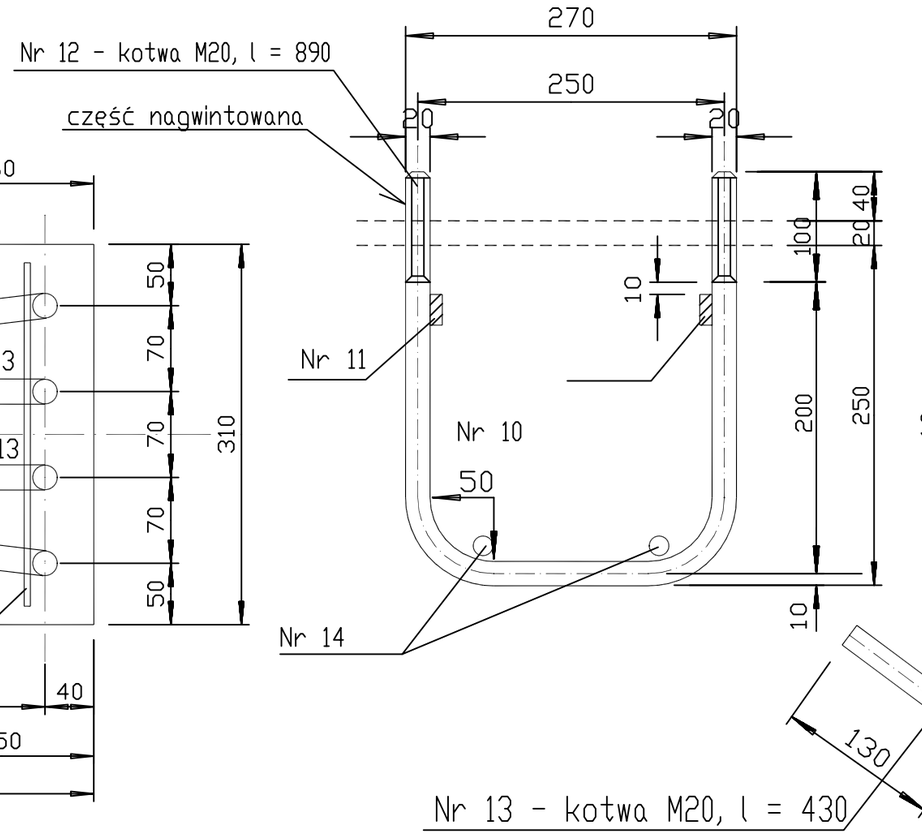

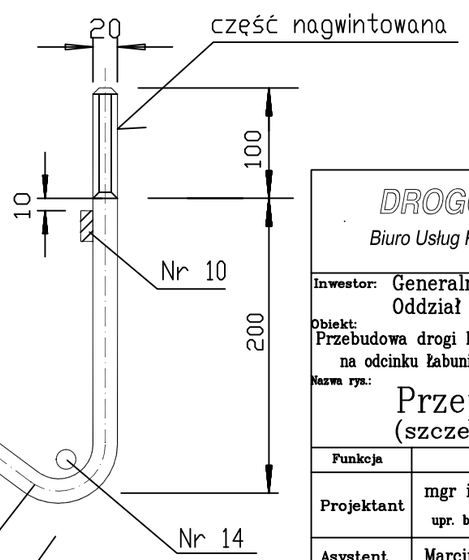

DROGOWIEC
Biuro Usług Projektowych

20-860 Lublin
ul. Paderewskiego 4/154
(081) 469 15 45
NIP 712-128-29-23
REGON 430918788

Inwestor: Generalna Dyrekcja Dróg Krajowych i Autostrad Oddział w Lublinie

Obiekt: Przebudowa drogi krajowej nr 17 – Zamość – Tomaszów – Hrebenne na odcinku Łabunie –Wólka Łabuńska od km 184+600.00 do km 189+405.00

Nazwa rys.: Przepust w km 188+243.00 (szczegół barieroporęczy)

Funkcja	Imię i nazwisko	Podpis	
Projektant	mgr inż. Robert Puliński upr. bud. Nr LUB/0077/POOD/03		Data marzec-2007
			Skala 1:5
Asystent	Marcin Orzeł		Nr umowy. 15/U/2006
Weryfikator	mgr inż. Janusz Pachla upr. bud. Nr LUB/0043/POOD/06		Nr rys. 3/8