RZUT PODJAZDU ORAZ FUNDAMENTU POD WAGĘ SAMOCHODOWĄ
skala 1:100

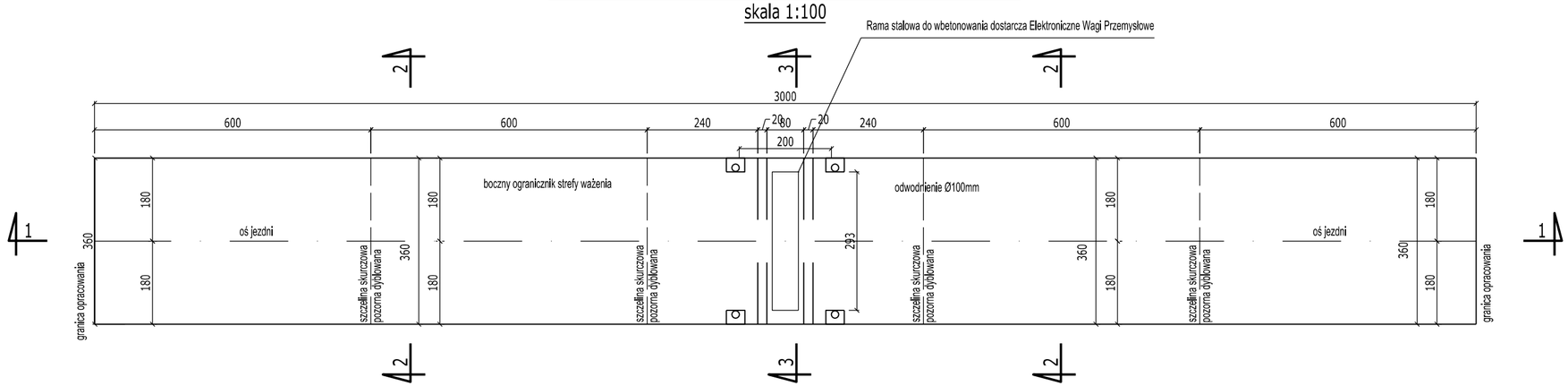

PRZEKRÓJ 1 - 1
skala 1:100

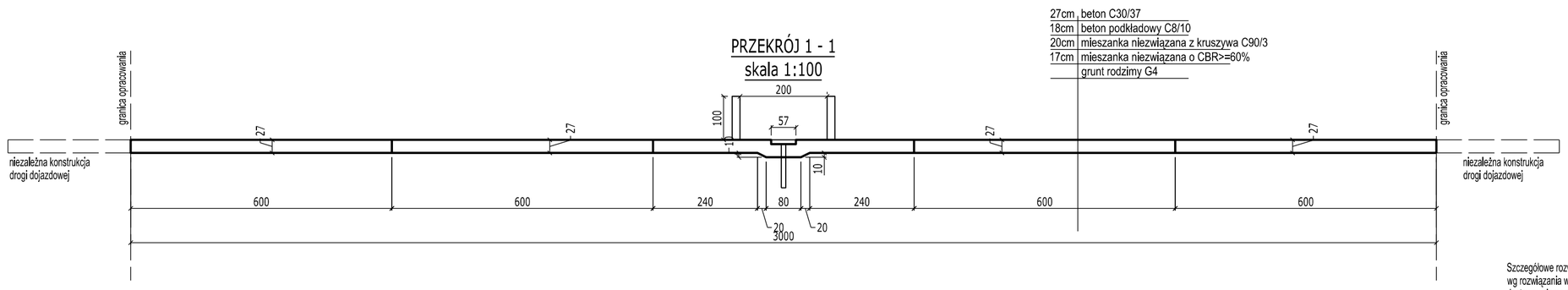

Szczegółowe rozwiązania w tym ramy stalowej (zalecana stal nierdzewna) wg rozwiązania warsztatowego wykonawcy w dostosowaniu do wymagań dostawcy elementów systemu wagi.

PRZEKRÓJ 2 - 2
skala 1:25

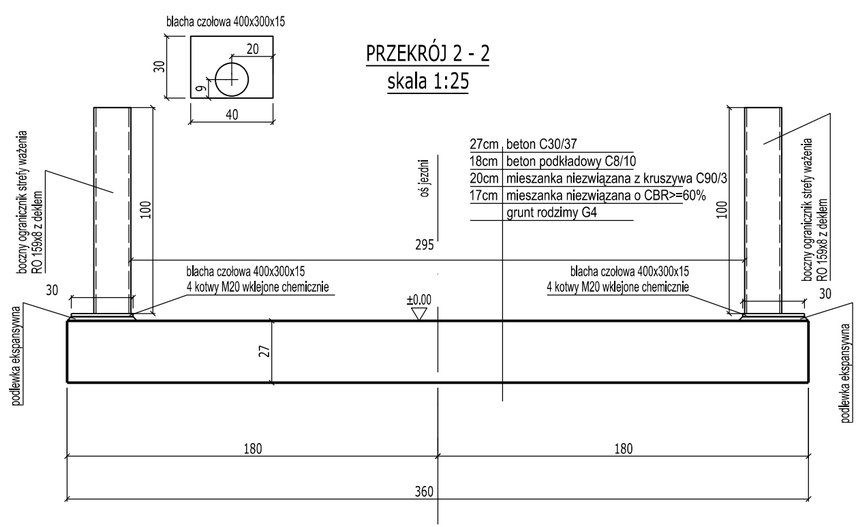

PRZEKRÓJ 3 - 3
skala 1:25

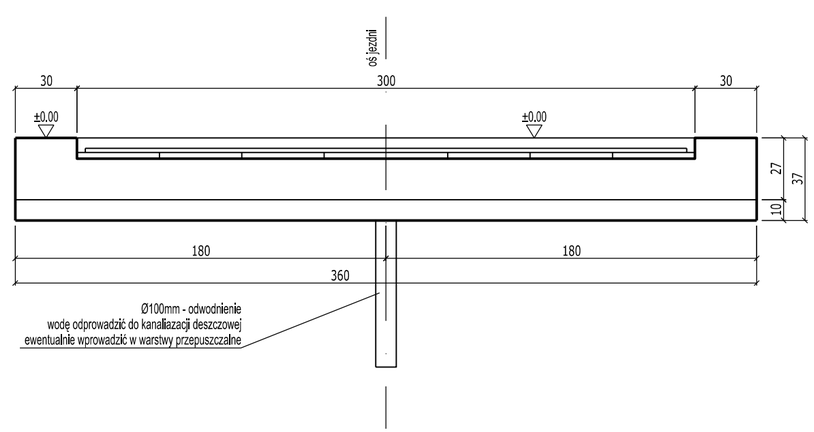

Inwestor:

Generalna Dyrekcja Dróg Krajowych i Autostrad
Oddział w Krakowie
31-542 Kraków, ul. Mogilska25

GDDKiA

SWECO Engineering Sp. z o.o.
ul. Wielicka 30, 30-552 Kraków

SWECO

Rodzaj projektu: PROJEKT WYKONAWCZY		Umowa nr: I/115/ZZ/Z-4/2016	Data: 12.2017
Branża: Drogi	Budowla: **Rozbudowa drogi krajowej nr 75 od km 55+625,00 do km 57+478,00 wraz z budową mostu przez rzekęDunajec w km 56+162,49 oraz rozbiórką istniejącego mostu km 56+505 na terenie Gminy Chełmiec i Gminy Łososina Dolna, powiat nowosądecki, Województwo Małopolskie w miejscowościach: Kurów, Białawoda i Tęgoborze**		
Obiekt: Dojazdy do projektowanego mostu w ciągu drogi krajowej nr 75 wraz z pozostałą infrastrukturą komunikacyjną			Wariant nr:
Tytuł rysunku: Rozwiązanie sytuacyjne zatoki do ważenia pojazdów, przekroje poprzeczne		Nr rys.: D.8	Skala: 1:100, 1:25

Funkcja	Tytuł, imię i nazwisko	Specjalność	Nr uprawnień	Podpis
Projektant Branża drogowa	mgr inż. Jerzy Chołoniewski	konstr.-inż.	UAN.Upr.64/85	
Projektant Branża drogowa	mgr inż. Piotr Pedrycz	drogowa	MAP/0294/POOD/07	
Sprawdzający Branża drogowa	inż. Stanisław Dobranowski	konstr.-inż.	UAN.Upr.63/85	
Projektant Branża mostowa	mgr inż. Maciej Olejarczyk	konstr.-bud.	195/2000	
Projektant Branża mostowa	mgr inż. Ireneusz Mech	konstr.-bud.	26/2003	
Sprawdzający Branża mostowa	mgr inż. Bogdan Majcherczyk	konstr.-bud.	45/96	