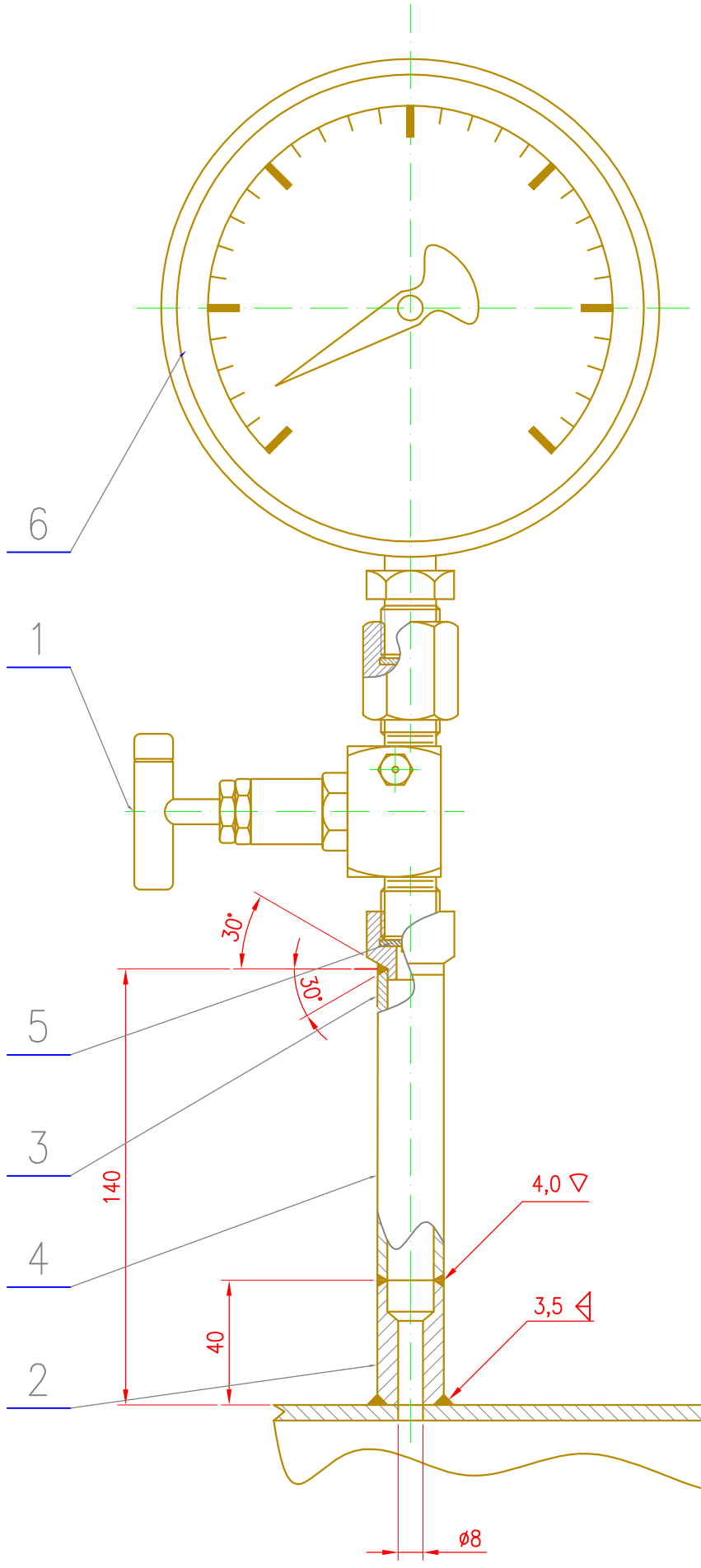

element 2

1:1

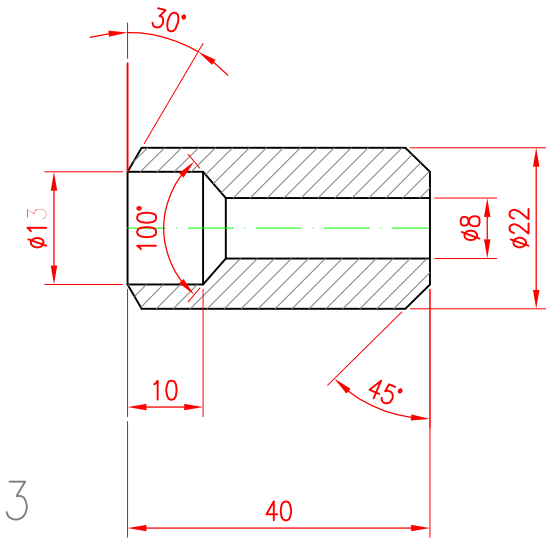

element 3

1:1

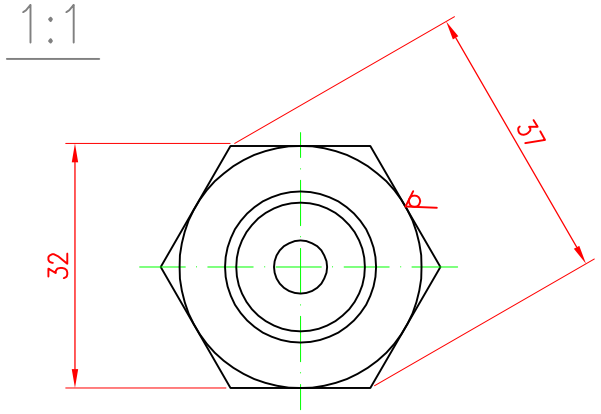

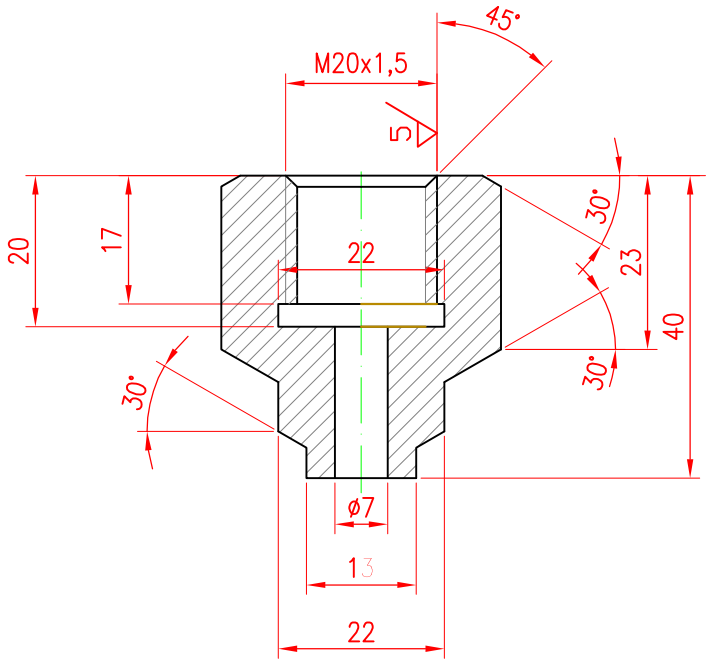

Poz.	Nazwa części	Ilość	Materiał	Nr normy lub rys.	Uwagi
6.	Manometr tarczowy 0–16MPa kl.0,6	1 szt.	–	KFM Włocławek	
5.	Uszczelka ø17,5/ø6,5x2	1 szt.	GUS31	PN-EN 1514-1	
4.	Rura przewodowa ø21,3x3,6 TC2, dok. kontr.3.1.B	0,1m	P265NL	PN-EN10216-4:2002	
3.	Pręt sześciokątny s=32	40mm	45	PN-79/H-93203	
2.	Pręt ø22	40mm	45	PN-87/H-93200/02	
1.	Zawór iglicowy ZA-25S-4/9-2	1 szt.	–	katalog POLNA	

ZAMAWIAJĄCY

GENERALNA DYREKCJA DRÓG KRAJOWYCH I AUTOSTRAD
ODDZIAŁ W POZNANIU

60-763 POZNAŃ
ul. Siemiradzkiego 5A
tel. (0-61) 866 88 21
fax (0-61) 866 09 82

BIURO PROJEKTOWE

DHV POLSKA Sp. z o.o.
ul. Domaniewska 41
02-672 Warszawa
tel. (22) 606 28 02 ; fax (22) 606 28 03
e-mail: dhvpolska@dhv.com

FUNKCJA	IMIĘ I NAZWISKO	BRANŻA	NR UPRAWNIEŃ/SPECJALNOŚĆ	PODPIS
Projektant:	Tomasz Ogiba	gazowa	WKP/0281/PWOS/04	
Opracował:				
Sprawdził:	Bogdan Stanisławski	gazowa	406/PW/94	

Nazwa i adres obiektu budowlanego:
BUDOWA DROGI S5 GNIEZNO-POZNAŃ (węzeł Kleszczewo)
odcinek I od km -0+420 do km 14+475

Tytuł tomu:
PROJEKT WYKONAWCZY
TOM 11 CZĘŚĆ 1 - PRZEBUDOWA URZĄDZEŃ GAZOWYCH

Nr tomu:	Nazwa rysunku:				
TOM 11	Zabudowa manometru na gazociągu poziomym				
Nr umowy:	Branża:	Stadium:	Skala:	Data:	Nr rysunku:
9/2005	KOLIZJE GAZOWE	PW	1:2	04.2008	08-00 /11-01-2420-00